MOBIAK®

MEDICAL • GASES • FIREFIGHTING est. 1977

ΝΕΑ ΠΡΟΪΟΝΤΑ

ΑΝΑΠΝΕΥΣΤΙΚΑ

ΟΡΘΟΠΕΔΙΚΑ

ΕΙΔΗ Α' ΒΟΗΘΕΙΩΝ

ΕΠΙΚΟΙΝΩΝΙΑ

Κεντρικές Εγκαταστάσεις - Διοίκηση & Παραγωγή:
Καθιανά Ακρωτηρίου, Χανιά, Κρήτη Τ.Κ. 731 00
Τ.: 28210 63222
E: mobiakcaresales@mobiak.com
www.mobiakcare.com

Κατάστημα Λιανικής Ν. Χανίων, PYROMEDICAL Ε.Π.Ε.:
Μάρκου Μπότσαρη 96-98, Χανιά, Κρήτη Τ.Κ. 731 36

Κατάστημα Μελετών & Εγκαταστάσεων
ΠΥΡΟΠΡΟΣΤΑΣΙΑ Ε.Π.Ε.:
Αναπαύσεως 20, Χανιά, Κρήτη Τ.Κ. 731 00

ΚΕΝΤΡΑ ΔΙΑΝΟΜΗΣ

Κεντρικής, Νότιας & Νησιωτικής Ελλάδας:
Θέση Σχοινέζα, Ασπρόπυργος, Αττική Τ.Κ. 193 00
Τ: 210 4614006, 210 5593004

Βορείου Ελλάδας & Βαλκανίων:
Αρκαδίου 8, Καλοχώρι, Θεσσαλονίκη Τ.Κ. 570 09
Τ: 2310 785668, 2310 778477

Κεντρικής & Ανατολικής Κρήτης:
Οδός Π', ΒΙ.ΠΕ Ηρακλείου, Κρήτη Τ.Κ. 716 01
Τ: 2810 333151

Χανίων:
Καθιανά Ακρωτηρίου, Χανιά, Κρήτη Τ.Κ. 731 00
Τ: 28210 63222

Συσκευή υποβοήθησης βήχα
COUGH ASSIST PEGASO PLUS COMBI

κωδ. **0803284**

PEGASO PLUS COMBI: Υποβοήθηση βήχα και εκκρίσεων με χειροκίνητες και αυτόματες προσαρμοστικές λειτουργίες.

ΠΕΔΙΑ ΕΦΑΡΜΟΓΗΣ

Νοσοκομεία
Οικιακή Φροντίδα
Κλινικές

ΚΑΤΑΛΛΗΛΟ ΓΙΑ:

Μυϊκή δυστροφία Σπονδυλική μυϊκή ατροφία
Κυστική ίνωση (Mucoviscidosis) Μυασθένεια Gravis
Τραυματισμός νωτιαίου μυελού Πολιομυελίτιδα
Αμυοτροφική πλευρική σκλήρυνση
Χρόνια αποφρακτική πνευμονοπάθεια (ΧΑΠ)
Όλες οι παθήσεις που περιλαμβάνουν μυϊκή αδυναμία

ΙΔΙΑΙΤΕΡΑ ΧΑΡΑΚΤΗΡΙΣΤΙΚΑ

Εσωτερική μπαταρία, η οποία επιτρέπει ατομική θεραπεία έως και 3 ημέρες
Φορητό μέγεθος και μικρό βάρος (3,2 kg)
Λειτουργία ταλάντωσης κατά τη διάρκεια της θεραπείας υποβοήθησης του βήχα
Απεικόνιση του εισπνευστικού όγκου και της εκπνευστικής ροής
Υψηλή παρακολούθηση των αναπνευστικών παραμέτρων χάρη στο οξύμετρο SpO_2 MASIMO
Γρήγορη εναλλαγή μεταξύ της θεραπείας εκρρίσεων & της υποβοήθησης του βήχα

Τεχνικά Χαρακτηριστικά

ΡΥΘΜΙΣΕΙΣ		
ΥΠΟΒΟΗΘΗΣΗ ΒΗΧΑ		**ΑΚΡΙΒΕΙΑ**
Θετική πίεση I	Από 0 έως +70hPa	±10% ή ±2hPa
Αρνητική πίεση E	Από 0 έως -70hPa	±10% ή ±2hPa
Χρόνος εισπνοής	Από 0,5 έως 9,9 δευτ.	±10% ή ±2 δευτ.
Χρόνος έκτοπης	Από 0,5 έως 9,9 δευτ.	±10% ή ±2 δευτ.
Χρόνος παύσης	Από 0 έως 9,9 δευτ.	±10% ή ±2 δευτ.
Ευαισθησία	Επίπεδα από 1 (πιο ευαίσθητο) έως 9 (λιγότερο ευαίσθητο)	
Ροή εισπνοής (χρόνος ανόδου)	Low-Medium-High (1,2,3) Μεγιστη εισπνεομενη ροη επιπεδο 3: 240lmp Η ροή εξαρτάται από την παραγόμενη πίεση και την αντίσταση του συστήματος στην αναπνοή	
Ταλαντώσεις	OFF, Μόνο I, Μόνο E, I και E	
Πίεση ταλάντωσης	Από 1 έως 15hPa	±10% ή ±2hPa
Συχνότητα ταλάντωσης	Από 1 έως 20Hz	±1hz
Ροή εκπνοής	Μέγιστη ροή εκπνοής από -70hPa: -240lpm	
Μέτρηση εισπνεόμενου όγκου	0cc - 2500cc (±100cc ή ±15%)	
ΕΚΚΡΙΣΕΙΣ		
Θετική πίεση εισπνοής	Από 0 έως +70hPa	±10% ή ±2hPa
Συχνότητα	Από 50 έως 600bpm	±10%
Εύρος I/E	Από 5.0:1 έως 1:5.0	±10%
ΟΞΥΜΕΤΡΙΑ		
SpO2	70%-100%	±2%
	50%-69%	±3%
Παλμοί	25 έως 240BPM	±2 BPM
ΕΠΙΠΛΕΟΝ ΧΑΡΑΚΤΗΡΙΣΤΙΚΑ		
Συναγερμοί	Διακοπή ρεύματος, Υψηλή πίεση, Υψηλή θερμοκρασία, Τεχνικό σφάλμα, SpO2, Παλμοί	
Μέγεθος	(27x26x13)cm (WxDxH)	
Βάρος	2,3kg	
Τροφοδοσία	100/240V 50/60hz, 120VA	
Περίβολος λειτουργίας	**Θερμοκρασία:** από 10-40°C, **Υγρασία:** από 10-90%	
Πρότυπα ασφαλείας	EN60601-1, EN60601-1-2	
Κατηγορία μόνωσης	Class II BF	
Κατηγορία κινδύνου	2B	

Αξεσουάρ

- 0803287 Μάσκα Ενηλίκων - Αντικατάσταση κάθε 3 Μήνες
- 0803288 Παιδιατρική Μάσκα - Αντικατάσταση κάθε 3 Μήνες
- 0803289 Συνδετικό Γωνιώδες Τραχειοστομίας - Αντικατάσταση κάθε 3 Μήνες
- 0803290 Προσαρμογέας Εκπνοής PERCUSSOR - Αντικατάσταση για κάθε νέο ασθενή και κάθε 3 Μήνες
- 0803291 Φίλτρο κατά της Σκόνης (Πακέτο 5 τεμ.) - Αντικατάσταση τουλάχιστον μία φορά τον μήνα
- 0803292 Σωλήνας 1,8m Αντικατάσταση για κάθε νέο ασθενή και κάθε 3 Μήνες
- 0803293 Αντιβακτηριδιακό Φίλτρο - Αντικατάσταση για κάθε νέο ασθενή και τουλάχιστον μία φορά την εβδομάδα
- 0803294 Σύνδεσμος - Αντικατάσταση για κάθε νέο ασθενή και κάθε 3 Μήνες
- 0803295 Επιστόμιο - Αντικατάσταση για κάθε νέο ασθενή και κάθε 3 Μήνες

UBREATH BA200 Συσκευή Μέτρησης Εκπνεόμενου NO (FeNO)

κωδ. **0803881**

Η συσκευή BA200 μετρά ποσοτικά το μονοξείδιο του αζώτου (NO) στην ανθρώπινη αναπνοή, ως συμπλήρωμα για την καθιέρωση κλινικών και εργαστηριακών αξιολογήσεων φλεγμονωδών διεργασιών όπως το άσθμα, οι χρόνιες αναπνευστικές παθήσεις ή ως παρακολουθούμενη θεραπεία σε κλινικές διακοπής του καπνίσματος.

2 Έτη Εγγύηση

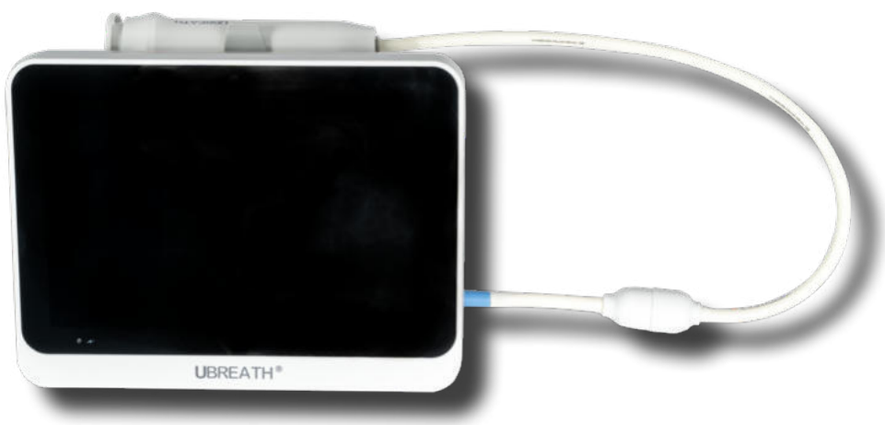

Τεχνικά Χαρακτηριστικά

- Οθόνη: Αφής 10.1-inch IPS, (1200*1920)
- Μνήμη: 16GB
- Αρχή λειτουργίας: Ηλεκτροχημικός αισθητήρας
- Μέθοδοι χρήσης: Επιστόμιο ή ρινικό
- Μετρήσεις: FeNO, CaNO, FnNO, sNO
- Εύρος μέτρησης: 0-4000ppb
- Χρόνος εκπνοής: ~10 sec. σε ενήλικες, ~ 6 sec. σε παιδιά
- Χρόνος εμφάνισης μετρήσεων: <30sec
- Ακρίβεια: ±2.5ppb σε μέτρηση ≤50ppb, <3% σε μέτρηση >50ppb
- Επαναληψιμότητα: ≤1.5 ppb σε μέτρηση ≤50ppb, < 3% σε μέτρηση >50ppb
- Ευαισθησία αισθητήρα: 0.1ppb
- Κατώτερο όριο: 1ppb
- Διαστάσεις: (259 x 115 x 200)mm
- Τροφοδοσία: AC (100-240V) ~50/60Hz
- Μπαταρία: Λιθίου 3.7V 10000mAh, με αυτονομία περίπου 6 ώρες
- Περιβάλλον λειτουργίας: (5°C – 35°C), 80% RH
- Εγγύηση: 2 έτη η συσκευή, 6 μήνες στην μπαταρία & αξεσουάρ

Περιεχόμενα Συσκευασίας

- Κύρια μονάδα
- Χειριστήριο αναπνοής (αλλαγή κάθε 1500 μετρήσεις) κωδ.: 0803883
- Καλώδιο USB type-C
- Μπαταρία
- Εγχειρίδιο χρήσης
- Κατσαβίδι
- Καλώδιο OTG

Προαιρετικά αξεσουάρ:

Φορτιστής

Για την πρώτη χρήση της συσκευής θα πρέπει να προμηθευτείτε τον κωδικό 0803882

(Πακέτο Αισθητήρας NO + 100 φίλτρα/επιστόμια ασθενή)

ΜΑΣΚΑ ΣΤΟΜΑΤΟΡΙΝΙΚΗ YF-03 YUWELL

Κωδ. **0803442** Small
Κωδ. **0803443** Medium
Κωδ. **0803444** Large

ΜΑΣΚΑ ΡΙΝΙΚΗ YN-01 YUWELL

Κωδ. **0803445** Small
Κωδ. **0803446** Medium
Κωδ. **0803447** Large

Περιγραφή

Μαξιλαράκι Σιλικόνης
Η μάσκα είναι κατασκευασμένη από μαξιλάρι σιλικόνης, το οποίο είναι ελαφρύ και μαλακό. Έχει σχεδιαστεί για να μειώνει την πίεση στο πρόσωπο, να εφαρμόζει τέλεια και να είναι άνετο.

Σκελετός
Ελαφρύς και Ανθεκτικός, με εύκολη Προσαρμογή του Μαξιλαριού & Καλύτερη Υγιεινή.

Περιστρεφόμενος Βραχίονας
Ο κατά 360° Περιστρεφόμενος Βραχίονας Εξασφαλίζει Μεγαλύτερη Άνεση Κινήσεων κατά τον Ύπνο.

Αθόρυβη
Σχεδιασμός για τη μείωση της έντασης του αέρα. Απαλή και αθόρυβη.

Κεφαλοδέτης
Επιλεγμένα μαλακά υφάσματα φιλικά προς το δέρμα και ελαφριά, βοηθούν τους ασθενείς να προσαρμόζονται άνετα στη θεραπεία.

Τεχνικά Χαρακτηριστικά

- Βάρος: 103gr
- Εύρος Πίεσης Θεραπείας: 4-30 cm H_2O
- Σύνδεσμος Σωλήνα: φ22mm

Τεχνικά Χαρακτηριστικά

- Βάρος: 63gr
- Εύρος Πίεσης Θεραπείας: 4-30 cmH_2O
- Σύνδεσμος Σωλήνα: φ22mm

Auto-Cpap YH-550 GSM YUWELL

κωδ. **0803432**

Auto-CPAP YH-550 Wi-Fi

κωδ. **0803433**

Το Auto-CPAP, προσφέρει μοντέρνα και ευέλικτη APAP θεραπεία
με ακριβής ανίχνευσης συμβάντων και υψηλό επίπεδο άνεσης.
Καινοτόμος σχεδιασμός δυνατότητα απομακρυσμένου ελέγχου και ενσωματωμένο υγραντήρα.

Με δυνατότητα απομακρυσμένου ελέγχου!

Τεχνικά Χαρακτηριστικά

- GSM (κωδ.: 0803432) και Wi-Fi (κωδ.: 0803433) για απομακρυσμένο έλεγχο, εξαγωγή δεδομένων και αλλαγή ρυθμίσεων
- Smart START/STOP
- Υποβοήθηση εκπνοής FPS, 4 επίπεδων 0-3
- Ramp 0-45min
- Συναγερμό διαρροών
- Αθόρυβη λειτουργία 28dBA ±2 dBA
- Υγραντήρα με ρύθμιση 6 επίπεδων
- Αναλυτικά τεχνικά Χαρακτηριστικά ανατρέξτε στο εγχειρίδιο χρήσης

Περιεχόμενα Συσκευασίας

- Υγραντήρας
- Αναπνευστικός σωλήνας 22mm
- Ρινική Μάσκα
- Τροφοδοτικό
- Καλώδιο τροφοδοτικού
- Σετ, 2 φίλτρα
- Τσάντα μεταφοράς
- Κάρτα SD
- Οδηγίες χρήσης

Εγγύηση:

- 2 χρόνια στην συσκευή
- 1 χρόνο στο τροφοδοτικό
- 90 μέρες στον υγραντήρα

Παράμετροι Προϊόντος

Μοντέλο	YH-550
Χρώμα	Άσπρο
Mode	CPAP, Auto CPAP
Πίεση	4-20cm H_2O
Θόρυβος	28dBA±2dBA
G.W./N.W.	2.9/1.5kgs
Διαστάσεις (ΠxΥxΜ) cm	41.5×30×16cm

Αξεσουάρ/Ανταλλακτικά

- Κωδ.: 0806206 Σωλήνας για CPAP-BILEVEL
- Κωδ.: 0803371 Φίλτρο YH-550 YUWELL
- Κωδ.: 0803373 Υγραντήρας YH-550
- Κωδ.: 0803372 Τροφοδοτικό
- Κωδ.: 0811590 Power Bank

Συσκευές BILEVEL

BILEVEL YH AUTO

κωδ. **0803778** **YH - 820**

κωδ. **0803779** **YH - 820 (GSM)**

κωδ. **0803815** **YH - 825**

κωδ. **0803816** **YH - 825 (GSM)**

YH - 820

YH - 825 / YH - 830

Τεχνικά Χαρακτηριστικά

- Smart START/STOP
- Υποβοήθηση εκπνοής FPS, 4 επίπεδων 0-3 (για κωδ.: 0803779 και 0803816)
- Ανίχνευση κεντρικών απνοιών CSA
- Συναγερμό διαρροών
- Αθόρυβη λειτουργία 28dBA ±2 dBA
- Υγραντήρα με ρύθμιση 6 επίπεδων
- Αναλυτικά τεχνικά χαρακτηριστικά ανατρέξτε στο εγχειρίδιο χρήσης

Περιεχόμενα Συσκευασίας

- Τροφοδοτικό Ρεύματος AC
- Υγραντήρας
- Σωλήνας
- SD κάρτα μνήμης
- Φίλτρα Αέρα 2 τεμ.
- Εγχειρίδιο Χρήστη
- Τσάντα Μεταφοράς
- Στοματορινική Μάσκα
- Σύνδεσμο εμπλουτισμού O_2

Εγγύηση

- 2 χρόνια στην συσκευή
- 1 χρόνο στο τροφοδοτικό
- 90 μέρες στον υγραντήρα

Παράμετροι Προϊόντος

Μοντέλο	YH-820	YH-825
Χρώμα	Μαύρο	Άσπρο
Mode	CPAP, S, Auto S	CPAP, S, Auto S
Πίεση	4-20cm H_2O	4-20cm H_2O
Επίπεδο θορύβου	28dBA ± 2 dBA	28dBA ± 2 dBA
Διαστάσεις (ΠxΥxΜ) cm	28,5 × 15,5 × 12,5	28,5 × 15,5 × 12,5
Βάρος	1,5 Kg	1,6 Kg

Αξεσουάρ/Ανταλλακτικά

- Κωδ.: 0806206 Σωλήνας για CPAP-BILEVEL
- Κωδ.: 0803344 Φίλτρο BILEVEL YUWELL
- Κωδ.: 0803345 Τροφοδοτικό Ρεύματος YUWELL BILEVEL
- Κωδ.: 0803383 Υγραντήρας BILEVEL YUWELL

Συσκευές CPAP Auto

Auto-CPAP YH - 680A

κωδ. **0803780**

Auto-CPAP YH - 680B

κωδ. **0803777**

Δυνατότητα Απομακρυσμένου Ελέγχου!

GSM, Wifi και Bluetooth για απομακρυσμένο έλεγχο, εξαγωγή δεδομένων και αλλαγή ρυθμίσεων

Το Auto-CPAP, προσφέρει μοντέρνα και ευέλικτη APAP θεραπεία με ακριβής ανίχνευσης συμβάντων και υψηλό επίπεδο άνεσης.

Τεχνικά Χαρακτηριστικά

- Οθόνη Αφής
- Συνδεσιμότητες για απομακρυσμένο έλεγχο: Wi-Fi, GSM(SIM), Bluetooth (για κωδ.: 0803777)
- Αυτόματη ενεργοποίηση/απενεργοποίηση
- Auto Ramp
- Αυτόματη ρύθμιση θερμοκρασίας υγραντήρα
- Έλεγχος προσαρμογής μάσκας
- Υποβοήθηση εκπνοής FPS, 4 επίπεδων 0-3
- Ramp 0-60min
- Συναγερμό διαρροών
- Αθόρυβη λειτουργία 27dBA ±2 dBA
- Υγραντήρα με ρύθμιση 6 επίπεδων
- Αναλυτικά τεχνικά χαρακτηριστικά ανατρέξτε στο εγχειρίδιο χρήσης

Περιεχόμενα Συσκευασίας

- Υγραντήρας
- Αναπνευστικός σωλήνας 22mm
- Ρινική μάσκα
- Τροφοδοτικό
- Καλώδιο τροφοδοτικού
- Σετ, 2 φίλτρα
- Τσάντα μεταφοράς
- Κάρτα SD
- Οδηγίες χρήσης

Εγγύηση

- 2 χρόνια στην συσκευή
- 1 χρόνο στο τροφοδοτικό
- 90 μέρες στον υγραντήρα

Παράμετροι Προϊόντος

Μοντέλο	YH-680
Χρώμα	Μαύρο
Mode	CPAP, Auto CPAP
Πίεση	4-20cm H_2O
Επίπεδο θορύβου	27dBA ± 2 dBA
Διαστάσεις	285 x 155 x 125mm
Βάρος	1,5 Kg

AUTO-CPAP LC-APAP

κωδ. **0805800**

Το Auto-CPAP LC-APAP συνδυάζει προηγμένη τεχνολογία με εργονομικό σχεδιασμό, προσφέροντας αποτελεσματική και άνετη θεραπεία για την υπνική άπνοια.

Τεχνικά Χαρακτηριστικά

- Αυτόματη ενεργοποίηση/απενεργοποίηση
- Auto Ramp
- Ramp 0-60min
- Υποβοήθηση εκπνοής FPS, 4 επίπεδων 0-3
- Συναγερμό διαρροών
- Αθόρυβη λειτουργία 29dBA
- Υγραντήρα με ρύθμιση 5 επίπεδων
- Αναλυτικά τεχνικά χαρακτηριστικά ανατρέξτε στο εγχειρίδιο χρήσης

Περιεχόμενα Συσκευασίας

- Αναπνευστικός σωλήνας 22mm
- Τροφοδοτικό
- Καλώδιο τροφοδοτικού
- 2 φίλτρα
- Τσάντα μεταφοράς
- Κάρτα SD
- Οδηγίες χρήσης

Εγγύηση

- 2 χρόνια στην συσκευή
- 1 χρόνο στο τροφοδοτικό

Παράμετροι Προϊόντος

Μοντέλο	LC-APAP
Χρώμα	Άσπρο
Mode	CPAP, Auto CPAP
Πίεση	4-20cm H_2O
Επίπεδο θορύβου	29dBA ± 2 dBA
Διαστάσεις (ΠxΥxΜ) cm	14 × 15,6 × 9,4
Βάρος	1 Kg

Αξεσουάρ/Ανταλλακτικά

- Κωδ.: 0806206 ΣΩΛΗΝΑΣ LC-APAP
- Κωδ.: 0805809 ΦΙΛΤΡΟ LC-APAP
- Κωδ.: 0805816 Υγραντήρας LC-APAP
- Κωδ.: 0805815 Τροφοδοτικό LC-APAP

Συμπυκνωτές Οξυγόνου

Φορητός Συμπυκνωτής Οξυγόνου Spirit 3 YUWELL

κωδ. **0803410**

3 Έτη Εγγύηση

Ελαφρύ & ευέλικτο, προσφέρει απόλυτη ελευθερία.

Ένας προσωπικός βοηθός οξυγόνου, πάντα δίπλα σας, όπου και αν βρίσκεστε, όποτε τον χρειάζεστε.

- Αποσπώμενες στήλες ζεόλιθου. Γρήγορη και εύκολη αντικατάσταση
- Παλμική ροή υψηλής απόδοσης και ταχεία παροχή οξυγόνου
- Μπαταρία λιθίου. Γρήγορη και σταθερή εισπνοή οξυγόνου
- Ρύθμιση τεσσάρων επιπέδων. Εύκολος και βολικός έλεγχος
- Εγγύηση Μπαταρίας: 1 έτος

Εν αναμονή έγκρισης ΕΟΠΥΥ

Τεχνικά χαρακτηριστικά

Καθαρότητα Οξυγόνου (%)	90-96
Ροή Οξυγόνου (Lit/min)	Παλμικής ροής / 1-4 Ρυθμίσεις
Μέγιστη πίεση εξόδου	150 kPa
Τροφοδοσία AC	Input AC 100V-240V, 50Hz/60Hz, Output DC 12V,10A
Τροφοδοσία DC Power Supply	DC 12V-16V
Θόρυβος λειτουργίας dB(A)	≤ 55
Διαστάσεις (cm)	22 x 22 x 8
Καθαρό Βάρος (Kg)	2.4

Αυτονομία Μπαταρίας

Ρύθμιση	Αυτονομία Ώρες
1	5
2	3:20
3	2:20
4	2

Πίνακας απεικόνισης Όγκων (ml) ανά ρύθμιση και αναπνευστικό ρυθμό

Αναπνευστικός ρυθμός (BPM)	1	2	3	4
15	14,0	28,0	42,0	50,0
20	10,5	21,0	31,5	37,5
25	8,4	16,8	25,2	30,0
30	7,0	14,0	21,0	25,0
35	6,0	12,0	18,0	21,4
40	5,3	10,5	15,8	18,8
Συνολικός Όγκος ανά λεπτό (ml/min)	210	420	630	750

Περιεχόμενα Συσκευασίας

- Εγχειρίδιο Χρήστη
- Μπαταρία 8 cells
- Τροφοδοτικό ρεύματος
- Τροφοδοτικό αυτοκίνητου
- Τσάντα μεταφοράς
- Ρινικά Γυαλάκια Οξυγονοθεραπείας

Συμπυκνωτής Οξυγόνου 10Lt YUWELL

κωδ. **0803302**

3 Έτη Εγγύηση

- Υψηλή απόδοση οξυγόνου
- Ροή οξυγόνου έως10L
- Αθροιστική συνάρτηση χρόνου
- Ανίχνευση βλάβης
- Φίλτρο αέρα σωματιδίων, υψηλής απόδοσης

Διαθέτει <u>άυλο barcode</u>.
Κωδικός Συνταγογράφησης: 00015/42263

Τεχνικά Χαρακτηριστικά

Καθαρότητα Οξυγόνου (%)	87-96
Ροή Οξυγόνου(Lit/min)	0-10
Μέγιστη Πίεση εξόδου (bar)	0,5
Τάση Λειτουργίας (VAC)	230V±10%, 50Hz±1Hz
Ισχύς (W)	700
Επίπεδο Θορύβου dB(A)	≤55
Διαστάσεις (cm)	L: 41 x W: 37.5 x H: 66.8
Καθαρό Βάρος (Kg)	23,5

- Αυτοματοποιημένη υπενθύμιση για καθαρισμό φίλτρου ανά 100 ώρες
- Αυτοματοποιημένη υπενθύμιση για αλλαγή φίλτρου ανά 1800 ώρες

Περιεχόμενα Συσκευασίας

- Υγραντήρας
- Φλογοπαγίδα- Βαλβίδα πυρασφάλειας
- Ρινικά Γυαλάκια Οξυγονοθεραπείας
- Φίλτρο
- Καλώδιο Τροφοδοσίας
- Εγχειρίδιο Χρήστη

Συμπυκνωτής Οξυγόνου 2Lt, 8F-2A YUWELL

κωδ. **0803420**

3 Έτη Εγγύηση

Μικρός σε μέγεθος και βάρος συμπυκνωτής 2 λίτρων με σύγχρονη, εργονομική σχεδίαση και λειτουργία χαμηλού θορύβου.

Τεχνικά χαρακτηριστικά

Καθαρότητα Οξυγόνου (%)	≥ 90%
Ροή Οξυγόνου (Lit/min)	0-2
Μέγιστη πίεση εξόδου	0,5
Τάση Λειτουργίας (VAC)	230V±10%, 50Hz±1Hz
Ισχύς (W)	150
Επίπεδο Θορύβου dB(A)	60
Διαστάσεις (cm)	L: 41 x W: 29 x H: 47
Καθαρό Βάρος	9 Kg

Περιεχόμενα Συσκευασίας

- Καλώδιο Τροφοδοσίας
- Ρινικό
- Φίλτρο εισαγωγής αέρα
- Φλογοπαγίδα
- 2x Ασφάλειας 1,6AH
- Λαστιχάκια στεγανοποίησης υγραντήρα
- Εγχειρίδιο Χρήστη

9F-5B Συμπυκνωτής Οξυγόνου 5Lt

κωδ. **0803430**

Ο συμπυκνωτής οξυγόνου 9F-5B παρέχει αθόρυβη λειτουργία, εξασφαλίζοντας ότι μπορείτε να χαλαρώσετε χωρίς ενοχλητικούς θορύβους. Διαθέτει προηγμένη ανίχνευση βλαβών για να ειδοποιεί τους χρήστες για οποιαδήποτε λειτουργικά προβλήματα. Σχεδιασμένο με κομψή, μοντέρνα εμφάνιση που ταιριάζει σε κάθε διακόσμηση σπιτιού.

3 Έτη Εγγύηση

Τεχνικά Χαρακτηριστικά

Καθαρότητα Οξυγόνου (%)	87-96
Ροή Οξυγόνου (Lt/min)	0-5
Μέγιστη Πίεση εξόδου (bar)	0,5
Τροφοδοσία (VAC)	230V±10%, 50Hz±1Hz
Ισχύς (W)	350
Επίπεδο Θορύβου dB(A)	43
Διαστάσεις (cm)	40×30×55
Καθαρό Βάρος (Kg)	17,5

Περιεχόμενα Συσκευασίας

- Ρινικό
- Υγραντήρας
- Σωλήνα υγραντήρα
- 2x φίλτρα εισαγωγής
- Φίλτρο καμπίνας
- 2x ασφάλειες
- Φλογοπαγίδα
- Εγχειρίδιο Χρήστη

Φορητός Νεφελοποιητής CONTEC (Επαναφορτιζόμενος)

κωδ. **0803845**

2 Έτη Εγγύηση

Η συσκευή 0803845 νεφελοποιεί με την τεχνολογία της δόνησης υψηλής συχνότητας. Τροφοδοτείται από τροφοδοτικό 5 V ή μπαταρία λιθίου 3.7 V, με τα πλεονεκτήματα του συμπαγούς και φορητού σχεδιασμού, της εύκολης χρήσης, της ρυθμιζόμενης (δύο βαθμίδες) και της υψηλής ταχύτητας νεφελοποίησης. Η συσκευή προτείνεται για χρήση σε νοσοκομεία, κλινικές και προσωπική χρήση από τον ασθενή.

Τεχνικά Χαρακτηριστικά

- Ενδιάμεση διάμετρος σωματιδίων (D 0,50): 1–4μm (±25%)
- Κατανομή διαμέτρου σωματιδίων ισοδύναμου όγκου: η αναλογία διαμέτρου σωματιδίων κάτω των 5 μm είναι τουλάχιστον 60 %
- Ισχύς εισόδου: < 5 VA
- Διαστάσεις: 67.42 mm (Μ) Χ 48.53 mm (Π) x 116.92 mm (Υ)
- Βάρος: 100g

Ρυθμός Νεφελοποίησης:

- Βαθμός I: ≥ 0,25 ml/min
- Βαθμός II: ≥ 0,15 ml/min
- Χωρητικότητα κυπέλλου: 10 mL
- Όγκος υγρού: 2 – 10 mL
- Υπολειπόμενος όγκος: ≤ 0,3 mL
- Θόρυβος: ≤ 50 dB (A)
- Συχνότητα λειτουργίας: 110 KHz ± 10 %
- Τροφοδοσία ρεύματος: DC 5 V ή 3. 7 V επαναφορτιζόμενη μπαταρία λιθίου.
- Κατηγορία ασφαλείας: εξοπλισμός κατηγορίας II, εφαρμοσμένο μέρος τύπου BF.
- Βαθμός αδιαβροχοποίησης και προστασίας από τη σκόνη: IP22
- Τρόπος λειτουργίας: συνεχής λειτουργία
- Θερμοκρασία: 5 °C ~ 40 -c
- Σχετική υγρασία: 15 % ~ 90 %
- Ατμοσφαιρική πίεση: 700 hPa ~ 1060 hPa

Περιεχόμενα Συσκευασίας

- Καλώδιο USB
- Μάσκα ενηλίκων
- Μάσκα παιδική
- Εγχειρίδιο χρήσης

Νεφελοποιητής Φορητός Yuwell με Μπαταρίες

κωδ. **0803431**

2 Έτη Εγγύηση

Ο φορητός νεφελοποιητής είναι μια συσκευή θεραπείας, με νεφελοποίηση που λειτουργεί, με τεχνολογία υπερήχων νέας γενιάς και είναι κατασκευασμένη για την εισπνοή σχεδόν όλων των ειδών φαρμάκων. Αποτελεί την ιδανική επιλογή για ενήλικες και παιδιά, τόσο για θεραπεία στο σπίτι όσο και σε έκτακτες ανάγκες, σε ταξίδια ή σε υπαίθριους χώρους.

Τεχνικά Χαρακτηριστικά:

- Τροφοδοσία: 2 αλκαλικές μπαταρίες (AA 1,5V)
- Θόρυβος λειτουργίας: περίπου ≤50dB
- MMD: 3.49μm (CE)
- Ρυθμός εκνέφωσης: 0.25ml
- Καθαρό βάρος: 108g (χωρίς μπαταρίες)
- Λειτουργία: Συνεχής
- Διάρκεια Μπαταρίας: ≥60 λεπτά
- Διαστάσεις Συσκευής: [67 (Μ) x 48 (Π) x 125 (Υ)] mm

Περιεχόμενα Συσκευασίας:

- Κύπελλο φαρμάκου
- Μάσκα ενηλίκων
- Παιδιατρική μάσκα
- Επιστόμιο
- Μπαταρίες x 2
- Εγχειρίδιο χρήσης
- Θήκη μεταφοράς

Neb - Aid (FLAEM)

Κωδ: **0805960**

“ Μία πολύ συμπαγής μονάδα νεφελοποιητή, το Neb-Aid είναι ιδανικό για μια θεραπεία με αεροζόλ στο σπίτι, με άνεση και χωρίς συμβιβασμούς στην απόδοση.

2 Έτη Εγγύηση

Συμπιεστής συνεχούς χρήσης

- Νεφελοποιητής “RF7 Dual Speed”
- Συμπεριλαμβάνονται μάσκες Ενηλίκων και Παιδικές Soft-touch
- Συμβατό με ρινικό πλύσιμο Rhino Clear
- Φίλτρο αέρα υψηλής ποιότητας

Κωδικός Συνταγογράφησης 00013
** Διατίθονται ΑΥΛΑ barcode*

Τεχνικά Χαρακτηριστικά Νεφελοποίησης RF7 Dual Speed

- Νεφελοποιητής διπλής ταχύτητας
- Παροχή ml/min: MIN 0,25, MAX 0,55
- MMAD μm: MIN 3,78, MAX 4,58
- Αναπνεύσιμο κλάσμα <5μm: MIN 63%, MAX 54%
- Μέγιστος όγκος πλήρωσης: 8ml
- Τύπος Συμπιεστή: F400
- Μέγιστη Ροή: 9L/min
- Διαστάσεις 18x14x13
- Βάρος: 1,3Kg

PHTHALATES & BPA FREE

Παιδικός Νεφελοποιητής Puppy

Κωδ: **0805961**

Συμπιεστής συνεχούς χρήσης

2 Έτη Εγγύηση

“ Γρήγορη και αποτελεσματική θεραπεία με ένα νέο, φιλικό προς τα παιδιά, μοντέλο. Το Puppy είναι εξοπλισμένο με τον νεφελοποιητή διπλής ταχύτητας RF8 και είναι κατασκευασμένο από 100% ασφαλή και δοκιμασμένα υλικά.

Το Puppy είναι εξοπλισμένο με:

RF8 Dual Speed νεφελοποιητή, επιστόμιο, παιδιατρικό ρινικό, παιδικές μάσκες ενηλίκων, σωλήνα σύνδεσης 2ml

- Νεφελοποιητής “RF8 Dual Speed”
- Συμπεριλαμβάνονται μάσκες Ενηλίκων και Παιδικές Soft-touch
- Συμβατό με ρινικό πλύσιμο Rhino Clear
- Φίλτρο αέρα υψηλής ποιότητας

Κωδικός Συνταγογράφησης 00013
** Εν αναμονή έγκρισης ΕΟΠΥΥ*

Τεχνικά Χαρακτηριστικά Νεφελοποίησης RF8 Dual Speed

- Νεφελοποιητής διπλής ταχύτητας
- Παροχή ml/min: MIN 0,19, MAX 0,40
- MMAD μm: MIN 4,01, MAX 4,48
- Αναπνεύσιμο κλάσμα <5μm: MIN 61,1%, MAX 55,5%
- Μέγιστος όγκος πλήρωσης: 8ml
- Τύπος Συμπιεστή: F400
- Μέγιστη Ροή: 9L/min
- Διαστάσεις 16x13,5x17,7
- Βάρος: 1,2Kg

PHTHALATES & BPA FREE

Νεφελοποιητής RESPIRAIR

κωδ. **0805962**

2 Έτη Εγγύηση

Αξιόπιστο και συμπαγές σύστημα νεφελοποιητή για συχνή χρήση. Σχεδιασμένο για γρήγορες και αποτελεσματικές θεραπείες, χάρη στον ισχυρό συμπιεστή και το RF7 Dual Speed Plus.

Τεχνικά Χαρακτηριστικά

- Νεφελοποιητής διπλής ταχύτητας
- Παροχή (ml/min): MIN 0.23 / MAX 0.53
- MMAD (μm): MIN 2.76 / MAX 2.91
- Εισπνεόμενη Αναλογία (<5μm): MIN 78.5% / MAX 76%
- Μέγιστος όγκος πλήρωσης: 8ml
- Τύπος Συμπιεστή: F1000
- Μέγιστη Ροή: 10L/min
- Διαστάσεις: (10x16x16) cm
- Βάρος: 1.45Kg

Περιεχόμενα Συσκευασίας

- Ποτηράκι (Νεφελοποιητής “RF7 Dual Speed”)
- Μάσκα ενηλίκων
- Μάσκα παιδική
- Εξάρτημα στόματος
- Σωλήνας σύνδεσης
- Μάσκα νεφελοποιητή
- Καλώδιο τροφοδοσίας
- Τσάντα μεταφοράς

3 Έτη Εγγύηση

Νεφελοποιητής Τύπου COMPRESSOR

κωδ. **0811850**

Ο νεφελοποιητής σας προορίζεται για χρήση στη θεραπεία του άσθματος, της ΧΑΠ και άλλων αναπνευστικών παθήσεων στις οποίες απαιτείται η χορήγηση αεροζόλ φαρμάκου κατά .τη διάρκεια της θεραπείας

- Έχει σχεδιαστεί για την αποτελεσματική θεραπεία αλλεργιών και άλλων διαταραχών αναπνευστικού.
- Μετατρέπει το συνταγογραφούμενο φάρμακο σε νέφος για την εύκολη εισπνοή αυτού.
- Στιβαρή και ελαφριά κατασκευή : 1.25 Kg
- Κατάλληλο για νοσοκομειακή και κατ' οίκον χρήση.
- Ιδανικό για όλες τις ηλικίες
- Μοντέρνος και εργονομικός σχεδιασμός με λαβή μεταφοράς

Τεχνικά Χαρακτηριστικά

Τάση	220 V AC / 50 Hz
Ισχύς	168 Watt
Όγκος φαρμάκου	8 ml
Μέγεθος σωματιδίων	0.5-10 μm
Επίπεδο Θορύβου	<65 dB(A) (σε απόσταση 1 m)
Ρυθμός Εκνέφωσης	>0.25 mL/min (διάλυμα αλατούχου ύδατος 0.9%)
Εύρος πίεσης συμπιεστή	2.5±0.5 bar
Πίεση λειτουργίας	0.65-1.31 bar
Παροχή	8.5 ±0.5 lpm
Θερμοκρασία λειτουργίας	5 °C – 40 °C
Υγρασία λειτουργίας	15-80% (Σχετική υγρασία)
Θερμοκρασία αποθήκευσης	-25 °C – 60 °C
Διαστάσεις	18x15x8 cm
Βάρος	1.25 Kg

Περιεχόμενα Συσκευασίας

- Σωλήνας αέρα
- Δεξαμενή νεφελοποιητή
- Περιφερικό στόμιο
- Γωνιακός σύνδεσμος για χρήση μάσκας σε ύπτια θέση
- Μάσκα για ενήλικες
- Παιδιατρική μάσκα
- 5 επιπλέον φίλτρα
- Εγχειρίδιο χρήστη

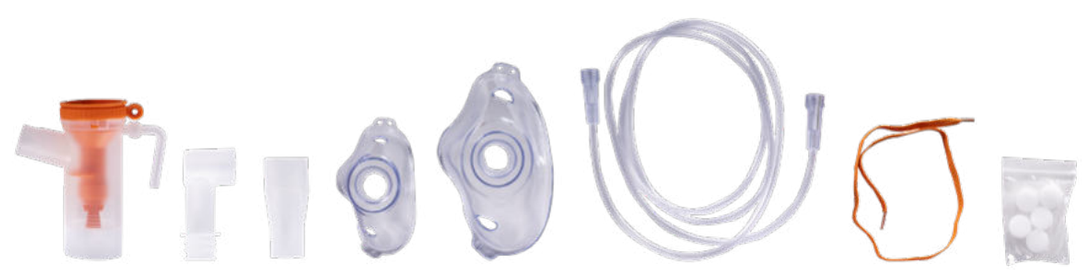

Σετ Νεφελοποίησης RF7 PLUS ΠΑΙΔΙΚΟ (RESPIRAIR - FLAEM)

κωδ. **0805966**

- Μάσκα Μαλακή Παιδική
- Σωλήνας
- Λάστιχο Μάσκας
- Δοχείο νεφελοποίησης

Σετ Νεφελοποίησης RF7 PLUS ΕΝΗΛΙΚΩΝ (RESPIRAIR - FLAEM)

κωδ. **0805967**

Περιλαμβάνει:
- Μάσκα Μαλακή Ενηλίκων
- Σωλήνας
- Λάστιχο Μάσκας
- Δοχείο νεφελοποίησης

Μάσκα Τραχειοστομίας Οξυγόνου για Ενήλικες

κωδ. **0805984**

- Μάσκα τραχειοτομίας
- Σωλήνας οξυγόνου μήκους 2 μέτρων

Σετ Νεφελοποίησης RF7 DUAL SPEED (NEB.AID - FLAEM)

κωδ. **0805968**

Περιλαμβάνει:
- Μάσκα Μαλακή Ενηλίκων
- Μάσκα Μαλακή Παιδική
- Λάστιχο Μάσκας
- Σωλήνας
- Επιστόμιο
- Δοχείο νεφελοποίησης

Σετ Νεφελοποίησης RF8 DUAL SPEED ΕΝΗΛΙΚΩΝ & ΠΑΙΔΙΚΟ (PUPPY - FLAEM)

κωδ. **0805969**

Περιλαμβάνει:
- Μάσκα Μαλακή Ενηλίκων
- Μάσκα Μαλακή Παιδική
- Ακροφύσιο Μύτης
- Επιστόμιο
- Λάστιχο Μάσκας
- Δοχείο νεφελοποίησης

Αεροθάλαμος ZEFFIRO (FLAEM)

κωδ. **0805991**

Ο αεροθάλαμος ZEFFIRO χρησιμοποιείται σε συνδυασμό με εισπνεόμενα φάρμακα ή δοσομετρικές συσκευές εισπνοής για τη θεραπεία παθήσεων των αεραγωγών.

Περιλαμβάνει:
- Μάσκα ενηλίκων
- Παιδική μάσκα
- Καπάκι σκόνης
- Επιστόμιο
- Αεροθάλαμος ZEFFIRO
- Πίσω μέρος
- Βαλβίδες
- Σφυρίχτρα

Εξασκητής Αναπνευστικών Μυών AIRFEEL (FLAEM)

κωδ. **0805992**

Η ιατρική συσκευή αναπνευστικής γυμναστικής AIRFEEL είναι κατάλληλη για την πρόληψη και θεραπεία οξέων ή χρόνιων παθήσεων της κατώτερης αναπνευστικής οδού.

Περιλαμβάνει:
- Εξασκητής AIRFEEL
- Καπάκι επιστόμιο
- Στόμιο
- Καπάκι βαλβίδας
- Βαλβίδα
- Ενότητα PEP
- Δακτύλιος
- Σφαίρα
- Κουμπί PEP
- Χειρολαβή
- Κλιπ μύτης

Βάρος: 0,110 kg περίπου

Αναλώσιμα Οξυγονοθεραπείας

Μάσκα οξυγόνου Venturi με 7 βαλβίδες

κωδ. **0803202** **Ενηλίκων**

κωδ. **0803203** **Παιδικός**

- Μήκος σωλήνα 2.1m
- Διαθέτει βαλβίδα μονής βεντούζας για σταθερή συγκέντρωση
- Δυνατότητα επιλογής ανάμεσα σε 7 διαφορετικές βαλβίδες, διαφορετικών συγκεντρώσεων, 24% (μπλε), 28% (κίτρινο), 31% (λευκό), 35% (πράσινο), 40% (ροζ), 50% (πορτοκαλί), 60% (κόκκινο)

Μάσκα οξυγόνου μη επανεισπνοής με σωλήνα 2,10 m

κωδ. **0803204** **Ενηλίκων**

κωδ. **0803205** **Παιδικός**

- Μήκος σωλήνα 2.1m
- Παροχή υψηλής συγκέντρωσης οξυγόνου
- Διατίθεται με ιμάντα κεφαλής και ρυθμιζόμενο κλιπ μύτης

Μόνιτορ Υπνικής Άπνοιας CONTEC

Κωδ. **0803843**

2 Έτη Εγγύηση

Το προϊόν είναι κατάλληλο για νυχτερινή οξυμετρία SpO_2 και παρακολούθηση της αναπνοής κατά την διάρκεια του ύπνου. Κατάλληλο για χρήση από ασθενείς στο οικιακό τους περιβάλλον, από κλινικές και από νοσοκομεία.

Τεχνικά Χαρακτηριστικά

Απόδοση:

• Εύρος μέτρησης ροής αέρα μύτης: 0 rpm- 40 rpm, ακρίβεια: ±2rpm

• Εύρος μέτρησης SpO2: 0%~ 100% (ανάλυση 1 %) με ακρίβεια: 70%~100%, (±2 %), ενώ λιγότερο από 70%, μη καθορισμένη τιμή ακρίβειας.

• Εύρος μέτρησης PR: 30 bpm~250 bpm, ακρίβεια: ±2 ή ±2%

Αντοχή στο περιβάλλον φως:

Η απόκλιση μεταξύ της τιμής που μετριέται σε συνθήκες τεχνητού φωτός ή εσωτερικού φυσικού φωτός και αυτής του σκοτεινού δωματίου είναι μικρότερη από ±1%.

• Ακρίβεια υπό χαμηλή αιμάτωση: χαμηλή αιμάτωση 0,4 %, ακρίβεια SpO2: ± 4 %, ακρίβεια PR: ± 2 bpm ή ± 2 %

• Κατανάλωση ισχύος: ≤ 100mA

• Ακριβής μέτρηση της ακρίβειας: ≤100 mA

• Παροχή ρεύματος: 3.7 V επαναφορτιζόμενη μπαταρία λιθίου.

• Τύπος ασφαλείας: εσωτερικά τροφοδοτούμενος εξοπλισμός, εφαρμοσμένο μέρος τύπου BF.

Χαρακτηριστικά:

• Ένδειξη τιμών SpO_2 και PR, ήχος παλμού και ένδειξη ραβδογράμματος.

• Ένδειξη κυματομορφές παλμού και κυματομορφές ροής αναπνοής.

• Συναγερμοί για χαμηλή ισχύ.

• Μη εντοπισμός δακτύλου και υπέρβαση ορίων.

• Ένδειξη κατάστασης μπαταρίας.

• Ρολόι πραγματικού χρόνου.

• Ενεργοποίηση/απενεργοποίηση του χρόνου λειτουργίας.

• Αποθήκευση πολλαπλών περιπτώσεων.

• Συνεχής καταγραφή δεδομένων 12 ωρών.

• Φόρτωση δεδομένων μέσω θύρας USB.

• Λογισμικό ανάλυσης Η/Υ.

Περιεχόμενα συσκευασίας:

• Καλώδιο USB

• Ρινικό σωλήνα

• 2x αντάπτορες ρινικού σωλήνα

• 2x Αισθητήρας SpO_2 (Ενήλικων & Παιδικός)

• Εγχειρίδιο χρήσης

Διαστάσεις: 69mm (Μ) Χ50mm (Π) Χ17.3mm (Υ)

Βάρος: 100g

Οξύμετρο Δακτύλου YUWELL

Κωδ. **0803440**

2 Έτη Εγγύηση

Το Παλμικό Οξύμετρο καταγράφει την μέτρηση του O_2 (SpO_2) και του καρδιακού ρυθμού.

- Automatic shutdown
- Pulse column display

Τεχνικά Χαρακτηριστικά:

- Εύρος μέτρησης παλμών: 25bpm-250bpm
- Ακρίβεια Sp0 : 70%-100% ±2%
- Ακρίβεια Ρυθμού Παλμών: ±1%/1bpm
- Κατανάλωση ενέργειας: 40mA
- Περιβάλλον Λειτουργίας: (5-40) oC και Υγρασία: ≤80%
- Πιέστε το κουμπί για εκκίνηση
- Τροφοδοσία: (2 x 1.5V AAA) Αλκαλικές Μπαταρίες
- Οθόνη LED
- Διαστάσεις: (58 x 33 x 33.5) mm
- Καθαρό Βάρος: 35g (χωρίς μπαταρίες)
- Αυτόματος Σβήσιμο μετά από αδράνεια: 8s

Περιεχόμενα Συσκευασίας:

- Εγχειρίδιο Χρήσης
- Μπαταρίες x 2

Θερμόμετρο ψηφιακό υπέρυθρων μετώπου YUWELL YT-1

κωδ. **0803309**

2 Έτη Εγγύηση

Η συσκευή χρησιμοποιείται για τη μέτρηση της θερμοκρασίας .μετώπου του ανθρωπίνου σώματος

Περιεχόμενα συσκευασίας:

- Θήκη θερμομέτρου
- Μπαταρίες

Φορητός Ανιχνευτής Φλεβών

Κωδ. **0815740**

Ο φορητός ανιχνευτής φλεβών προβάλλει έγκαιρα και με ακρίβεια την εικόνα των αιμοφόρων αγγείων στην επιδερμίδα. Έχει εργονομικό σχεδιασμό και προηγμένη τεχνολογία απεικόνισης με υπέρυθρες ακτίνες για να παρέχει ακριβή ψηφιακή εικόνα των φλεβών στην επιδερμίδα του ασθενή σε πραγματικό χρόνο. Επίσης, βοηθάει τους γιατρούς και τις νοσοκόμες να εντοπίζουν εύκολα τις φλέβες.

Ενδείξεις:

Πρέπει να χρησιμοποιείται αποκλειστικά από εξειδικευμένο και καταρτισμένο προσωπικό.

Προσαρμόζεται σε διαφορετικά χρώματα για διαφορετικές ηλικίες, σωματότυπους, χρώματα δέρματος, βάρη και διάφορα περιβάλλοντα λειτουργίας. Είναι κατάλληλο για ενήλικες, παιδιά και βρέφη. Επιπλέον, επιτρέπει την παρατήρηση της πάχυνσης, του μήκους, της καμπυλότητας και των πληροφοριών των κλαδιών των αγγείων.

Τεχνικά Χαρακτηριστικά:

- Χρώματα Απεικόνισης: 12
- Φως: Υπέρυθρο
- Μέγεθος Απεικόνισης: 3
- Επίπεδα Φωτεινότητας: 6
- Ενισχυμένη Λειτουργία: Ναι
- Αντίστροφη Λειτουργία: Ναι
- Λειτουργία Αναμονής: Ναι
- Παρακολούθηση Χωρητικότητας Μπαταρίας: Ναι
- Υπέρυθρο Κύμα: 760-940nm
- Βάθος Ανίχνευσης: 0-10 mm
- Απόσταση Ανίχνευσης: 18-30 cm
- Σφάλμα Ακρίβειας: ≤ 0.3 mm
- Επίπεδο Θορύβου: ≤ 35 dB
- Επαναφορτιζόμενη Μπαταρία Λιθίου: 3400 mAh
- Χρόνος Συνεχόμενης Λειτουργίας: 3 Ώρες
- Τροφοδοτικό: 100V-240V - 50/60Hz AC
- Βάρος: 280 gr
- Διαστάσεις Προϊόντος (ΜΧΠΧΥ): 20 x 6.2 x 5.5 cm

Περιεχόμενα Συσκευασίας:

- Συσκευή Ανίχνευσής Φλεβών
- Τουρνικέ
- Καλώδιο Φορτιστή
- Κάρτα Διακρίβωσης
- Οδηγίες Χρήσεως

Πιεσόμετρο Ψηφιακό YUWELL

Κωδ. **0803441**

3 Έτη Εγγύηση

Ψηφιακό Πιεσόμετρο που μετράει τη συστολική πίεση (SYS), τη διαστολική πίεση (DIA) και του παλμούς της καρδίας.

Τεχνικά Χαρακτηριστικά:

- Μνήμης 80 μετρήσεων
- Μέσος όρος τριών μετρήσεων
- Ένδειξη Συστολικής/Διαστολικής και Σφυγμού
- Εύρος μέτρησης: Διαστολική: 20- 210 mmHg
- Πίεση περιχειρίδας: 0-300mmHg
- Συστολική: 40-260mmHg
- Σφυγμός: 40-200 παλμοί/λεπτό
- Διάσταση: (130 x 96 x 75) mm
- Βάρος: 251g (χωρίς μπαταρίες)
- Τροφοδοσία: 220-240V ή 4 Μπαταρίες (AA 1.5V)

Περιεχόμενα Συσκευασίας:

- Περιχειρίδα
- Καλώδιο USB
- Εγχειρίδιο χρήσης

Παλμικό Οξύμετρο CONTEC

Κωδ. **0803847**

2 Έτη Εγγύηση

Το παλμικό οξύμετρο 0803847 υιοθετεί τεχνολογία φωτοηλεκτρικής επιθεώρησης οξυαιμοσφαιρίνης ενσωματωμένη με τεχνολογία σάρωσης και καταγραφής παλμών χωρητικότητας, η οποία μπορεί να χρησιμοποιηθεί για τη μέτρηση του κορεσμού οξυγόνου και του ρυθμού παλμού του ανθρώπου μέσω του δακτύλου. Η συσκευή είναι κατάλληλη για χρήση από το οικείο περιβάλλον του χρήστη, νοσοκομεία, δομές υγειονομικής περίθαλψης.

Χαρακτηριστικά

- Εμφάνιση της τιμής SpO_2
- Απεικόνιση της τιμής του ρυθμού παλμών και ραβδόγραμμα
- Απεικόνιση της κυματομορφής παλμού
- Εμφάνιση της τιμής PI
- Επιλογή γλώσσας: Αγγλικά
- Ένδειξη επίπεδου μπαταρίας
- Συναγερμοί: μη εντοπισμός δάχτυλου, υπέρβαση ορίου, χαμηλή στάθμη μπαταρίας
- Ρύθμιση έντασης ήχου
- Ρύθμιση φωτεινότητας οθόνης
- Μνήμη για αποθήκευση SpO_2 & PR
- Δυνατότητα εξαγωγής δεδομένων σε υπολογιστή
- Αναλυτικά τεχνικά Χαρακτηριστικά ανατρέξτε στο εγχειρίδιο χρήσης

Περιεχόμενα συσκευασίας:

- Καλώδιο USB
- Αισθητήρας Οξυμετρίας SpO_2
- Φορτιστής
- Κατσαβίδι
- Εγχειρίδιο χρήσης

Αξεσουάρ/ Ανταλλακτικά

- Κωδ.: 0803903 Αισθητήρας οξυμετρίας

Διαστάσεις: 159 mm (Μ) X 72 mm (Π) X 31 mm (Υ)
Βάρος: περίπου 250 gr
(συμπεριλαμβανομένης της μπαταρίας)

ΠΙΕΣΟΜΕΤΡΟ/HOLTER ΠΙΕΣΗΣ, 24ΩΡΗΣ ΚΑΤΑΓΡΑΦΗΣ ΜΕ ΟΘΟΝΗ CONTEC

κωδ. **0803846**

Περιβάλλον Χρήσης:

• Θερμοκρασία: 5°C ~ 40°C

• Σχετική υγρασία: 15% ~ 85%

Ατμοσφαιρική πίεση: 700hPa ~ 1060hPa

• Ειδικό περιβάλλον EMC, κλίμα, μηχανικό περιβάλλον:

Μην χρησιμοποιείτε κινητό τηλέφωνο κοντά στη συσκευή, γιατί το ισχυρό πεδίο ακτινοβολίας που παράγεται από το κινητό τηλέφωνο θα επηρεάσει την κανονική λειτουργία της χρήσης

Περιβάλλον Αποθήκευσης:

• Θερμοκρασία: -20°C - 55°C

• Σχετική υγρασία: ≤ 95 %

Ειδικό EMC, κλίμα, μηχανικό περιβάλλον:

• 20°C~ 55°C, σχετική υγρασία όχι μεγαλύτερη από 95% και καλά αεριζόμενο δωμάτιο χωρίς διαβρωτικά αέρια. Κατά τη μεταφορά πρέπει να αποφεύγονται οι ισχυροί κραδασμοί, οι δονήσεις, το χιόνι και η βροχή

Περιεχόμενα συσκευασίας:

- Περιχειρίδα για ενήλικες
- Επέκταση σωλήνα περιχειρίδα
- Καλώδιο USB
- Εγχειρίδιο χρήσης

Διαστάσεις: 128mm(L) X69mm(W) X 36mm(H)

Βάρος: <300 g (συμπεριλαμβανομένης της μπαταρίας)

Αξεσουάρ/ Ανταλλακτικά

• Κωδ.: 0803908 Περιχειρίδα για ενήλικες
• Κωδ.: 0803909 Επέκταση σωλήνα περιχειρίδα

Το 0803846 είναι ένα πιεσόμετρο 24ωρης παρακολούθησης, το οποίο έχει σχεδιαστεί σύμφωνα με τη θεωρία της παλμογραφίας. Η συσκευή μπορεί να παρακολουθεί την πίεση του ανθρώπινου σώματος έως και 24 ώρες συνεχώς και δυναμικά, παρέχοντας ακριβή βάση για τη διάγνωση. .Επίσης οι συνήθεις καθημερινές δραστηριότητες δεν αποτελούν εμπόδιο, αλλά δεν ενδείκνυται η χρήση της κατά την άθληση ή σε περιπτώσεις άλλων έντονων δραστηριοτήτων. Συνιστάται για χρήση σε νοσοκομεία, κλινικές και άλλα ιατρικά ιδρύματα.

Τεχνικά Χαρακτηριστικά

Απόδοση:

NIBP:

• Μέθοδος μέτρησης: Ταλαντομετρία
• Λειτουργία μέτρησης: Άνω βραχίονα
• Αυτόματο διάστημα μέτρησης: 5, 10, 15, 20, 30, 40, 60, 90, 120, 180, 240 λεπτά
• Εύρος μέτρησης: Πίεση: 0 kPa (0mmHg) ~39.6kPa (297mmHg)
• Ανάλυση: 1mmHg
• Ακρίβεια: ±3mmHg
• Παράμετρος: SYS, DIA
• Φούσκωμα: αυτόματο φούσκωμα με αντλία δύναμης
• Ξεφούσκωμα: αυτόματο ξεφούσκωμα πολλαπλών βημάτων

PR:

• Εύρος μέτρησης: 40bpm ~ 240bpm
• Ανάλυση: 1bpm

Ασφάλεια:

• Τροφοδοσία ρεύματος: (2X 1.5V AA αλκαλική ξηρή μπαταρία)
• Τύπος ασφαλείας: εσωτερικά τροφοδοτούμενη συσκευή, εφαρμοσμένο μέρος τύπου BF με προστασία απινίδωσης

Χαρακτηριστικά προϊόντος:

- Συμπαγές και φορητό, με περιβάλλον εργασίας φιλικό και εύκολο για το χρήστη
- Εύρος ασθενών: ενήλικες, παιδιά, νεογνά
- Λειτουργία 24ωρης παρακολούθησης NIBP, μπορούν να καταγραφούν έως και 350 μετρήσεις NIBP

σε ένα 24ωρο

- Τέλειος συνδυασμός αυτόματης και χειροκίνητης μεθόδου μέτρησης, έως και 300 μετρήσεις μπορούν να

καταγραφούν σε ένα 24ωρο με την χειροκίνητη μέθοδο

- Έγχρωμη οθόνη TFT υψηλής ευκρίνειας
- Απεικόνιση στην οθόνη “λίστα καταγράφων”, “γραφήματα” “μεγάλη γραμματοσειρά”, τα δεδομένα NIBP φαίνονται

καθαρά

- Εμφάνιση της χαμηλής μπαταρίας, των μηνυμάτων σφάλματος και της ώρας
- Μονάδες μέτρησης: mm Hg/ kPa
- Μενού στα Αγγλικά
- Δυνατότητα ενημέρωσης υπέρβασης ορίων στις παραμέτρους
- Επικοινωνία με υπολογιστή, για την ανασκόπηση δεδομένων

Χαρακτηριστικά λογισμικού:

- Η Σύνδεση γίνετε μέσω καλωδίου USB
- Κατεβάστε τα αποτελέσματα της μέτρησης NIBP από την συσκευή
- Αποκόμιση διαφόρων γραφημάτων στον υπολογιστή για την σωστή μελέτη από ιατρό.
- Επεξεργασία κάθε στοιχείου δεδομένων NIBP και προσθήκη σχολίων σε αυτό
- Επεξεργασία βασικών πληροφοριών, συμβουλές γιατρού, οδηγιών κατάστασης NIBP, πληροφοριών για τα τρέχοντα

φάρμακα που λαμβάνονται κ.λπ.

- Υποστήριξη εκτύπωσης αναφοράς και προεπισκόπησης εκτύπωσης

ΨΗΦΙΑΚΟ ΠΙΕΣΟΜΕΤΡΟ ΜΠΡΑΤΣΟΥ ΜΕ ΟΞΥΜΕΤΡΙΑ CONTEC

κωδ. **0803871**

2 Έτη Εγγύηση

Το πιεσόμετρο εφαρμόζεται για τη μέτρηση της μη επεμβατικής αρτηριακής πίεσης και της οξυμετρίας SpO_2 του ανθρώπου (ενήλικες, παιδιά, νεογνά). Κάθε μέτρηση περιλαμβάνει λεπτομερή χρόνο μέτρησης, συστολική πίεση, διαστολική πίεση, μέση πίεση και ρυθμό σφυγμών.

Τεχνικά Χαρακτηριστικά

- Έγχρωμη οθόνη LCD 2.8”
- Εύρος πίεσης περιχειρίδας: 0-297 mmHg
- Εύρος μέτρησης αρτηριακής πίεσης:
  Ενήλικες: SYS:30-270 mmHg, DIA:10-220 mmHg
  Παιδιατρική: SYS:30-235 mmHg, DIA:10-195 mmHg
  Νεογνική: SYS:30-135 mmHg, DIA:10-100 mmHg
- Εύρος μέτρησης σφυγμού: 40-240bpm
- Όριο πίεσης ασφαλείας:
  Ενήλικες: 295±5 mmHg
  Παιδιατρική: 240±5 mmHg
  Νεογνική: 145±5 mmHg
- Ανάλυση μέτρησης: Πίεση: 1 mmHg , Σφυγμού: 1bpm
- Ακρίβεια μέτρησης: Πίεση: ±3 mmHg , Σφυγμού: ±5bpm
- Δυνατότητα αλλαγής ορίων αρτηριακής πίεσης και οξυμετρίας
- Δυνατότητα ενεργοποίησης ηχητικού συναγερμού υπέρβασης ορίων
- Θερμοκρασία λειτουργίας : 5-40°C
- Ατμοσφαιρική πίεση λειτουργίας : 700hPa – 1060Hpa
- Περιβάλλον αποθήκευσης: Θερμοκρασία : -20 έως +55°C , Υγρασία ≤ 95%
- Τροφοδοσία: 4 αλκαλικές μπαταρίες AA, (τροφοδοτικό 110-240V προαιρετικός)
- Κατανάλωση ρεύματος : ≤ 600mA
- Στεγανοποίηση : IP22
- Αναλυτικά τεχνικά Χαρακτηριστικά ανατρέξτε στο εγχειρίδιο χρήσης

Περιεχόμενα συσκευασίας:

- Περιχειρίδα ενηλίκων
- 4 x Αλκαλικές Μπαταρίες AA
- Καλώδιο USB για μεταφορά δεδομένων
- Θήκη μεταφοράς
- Εγχειρίδιο χρήσης
- 0803872 Αισθητήρας SpO_2 ενηλίκων

Διαστάσεις: 130 mm (Μ) Χ 110 mm (Π) Χ 80 mm (Υ)
Βάρος: περίπου 300 gr (χωρίς μπαταρίες)

Αξεσουάρ/ Ανταλλακτικά

- 0803872 Αισθητήρας SpO_2 ενηλίκων
- 0803873 Αισθητήρας SpO_2 παιδικός
- 0803874 Αισθητήρας SpO_2 νεογνών
- 0803875 Περιχειρίδα ενηλίκων (22-43 cm)
- 0803876 Περιχειρίδα νεογνού (6-11 cm)
- 0803877 Περιχειρίδα βρέφους (10-19 cm)
- 0803878 Περιχειρίδα παιδική (18-26 cm)
- 0803879 Τροφοδοτικό

Μόνιτορ Ζωτικών Λειτουργιών με Εκτυπωτή CONTEC

κωδ. **0803834**

2 Έτη Εγγύηση

Η οθόνη διαθέτει άφθονες λειτουργίες που μπορούν να χρησιμοποιηθούν για κλινική παρακολούθηση σε ενήλικες, παιδιά και νεογνά. Οι χρήστες μπορούν να επιλέξουν διαφορετική διαμόρφωση παραμέτρων σύμφωνα με διαφορετικές απαιτήσεις. Το μόνιτορ, τροφοδοτούμενο από 100-240V ~ , 50/60Hz, διαθέτει έγχρωμη οθόνη LCD TFT 12,1'' που εμφανίζει ημερομηνία και κυματομορφές σε πραγματικό χρόνο. Μπορεί να εμφανίζει συγχρονισμένα κυματομορφές οκτώ καναλιών και πλήρεις παραμέτρους παρακολούθησης εξοπλισμένες με προαιρετικό θερμικό εκτυπωτή 48 mm. Η οθόνη μπορεί να συνδεθεί στο κεντρικό σύστημα παρακολούθησης μέσω ενσύρματου ή ασύρματου. Αυτή η συσκευή μπορεί να παρακολουθεί παραμέτρους όπως το ECG, το RESP, το NIBP/IBP, το SpO2 και το TEMP δύο καναλιών κ.λπ. Ενσωματώνει τη μονάδα μέτρησης παραμέτρων, την οθόνη και το καταγραφικό σε μία συσκευή για να σχηματίσει έναν συμπαγή και φορητό εξοπλισμό. Η εσωτερική μπαταρία της συσκευής αντικαθίσταται με ευκολία από τον χρήστη.

Χαρακτηριστικά

- Έγχρωμη οθόνη LCD TFT 12,1''
- Αθόρυβος
- Μεγάλη οθόνη για ενήλικες, παιδιά και νεογνά
- Δυνατότητας πλήρους λειτουργίας με πλήκτρα και κουμπιά
- Εμφάνιση κυματομορφής ECG 7 απαγωγών σε μία οθόνη
- Διαθέτει υψηλής τεχνολογίας SpO_2
- Λειτουργία ανάλυσης της μεταβλητότητας του καρδιακού ρυθμού (HRV)
- Λειτουργία μέτρησης NIBP: Αποθήκευση δεδομένων NIBP 4800 ομάδων
- Ανασκόπηση για 71 συμβάντα συναγερμού όλων των παραμέτρων και 60 συμβάντα συναγερμού αρρυθμίας
- Λειτουργίες υπολογισμού συγκέντρωσης φαρμάκου και πίνακα τιτλοδότησης
- Εκτύπωση του γραφήματος με ένα άγγιγμα
- Σύνδεση στο κεντρικό σύστημα παρακολούθησης μέσω Wi-Fi ή ενσύρματης λειτουργίας
- Στο ρεύμα ή με μπαταρία, διαθέτει ενσωματωμένη αφαιρούμενη μπαταρία λιθίου που επιτρέπει την αδιάκοπή απεικόνιση δεδομένων, σε περίπτωση διακοπής ρεύματος η αυτονομία της μπαταρίας φτάνει εως και τις 3 ώρες.
- Ανθεκτική στην απινίδωση (απαιτούνται ειδικά καλώδια)

Λειτουργίες:

Τυπικές παράμετροι:
ECG, RESP, SpO_2, PR, NIBP, TEMP δύο καναλιών

- ECG:
Καρδιακός ρυθμός (HR)
Κυματομορφή ECG
Ανάλυση αρρυθμιών και τμημάτων ST
- RESP:
Αναπνευστικός ρυθμός(RR)
Κυματομορφή αναπνοής
- SpO_2:
Κορεσμός οξυγόνου(SpO_2)
Κυματομορφή
Πληθυσμογραφίας (PLETH)
Σφυγμός(PR)
Ραβδόγραμμα
- NIBP:
Συστολική πίεση(SYS)
Διαστολική πίεση(DIA)
Μέση πίεση(MEAN)
- TEMP: TI, T2, TD
- IBP(προαιρετικά):
CHI: SYS, DIA, MAP
CH2: SYS, DIA, MAP
Κυματομορφή IBP
- CO_2 (προαιρετικά):
$EtCO_2$, $InsCO_2$, AwRR

Διαθέτει πολλαπλές λειτουργίες, όπως ηχητικό και οπτικό συναγερμό, αποθήκευση και εξαγωγή δεδομένων, μέτρηση NIBP, επισήμανση συμβάντος συναγερμού και υπολογισμόςσυγκέντρωσης φαρμάκου κ.λπ

Περιεχόμενα συσκευασίας:

- 2x Πακέτα 10τμχ Pads ηλεκτρόδιων ECG
- ECG καλώδιο
- Αισθητήρας Οξυμετρίας SpO_2
- Σωλήνα επέκτασης περιχειρίδας
- Περιχειρίδα Ενηλίκων
- Αισθητήρας θερμοκρασίας
- Χαρτί εκτυπωτή 5τμχ
- Καλώδιο ρεύματος
- Εγχειρίδιο χρήσης

Διαστάσεις: 319 mm(M) x 167 mm(Π) x 268 mm(Υ)
Βάρος: <3.0 kg (χωρίς αξεσουάρ)

Αξεσουάρ/ Ανταλλακτικά

- Κωδ.:0803908 Περιχειρίδα Ενηλίκων
- Κωδ.:0803909 Σωλήνα επέκτασης περιχειρίδας
- Κωδ.:0803914 ECG καλώδιο
- Κωδ.:0803915 Αισθητήρας Οξυμετρίας SpO_2
- Κωδ.:0803916 Αισθητήρας θερμοκρασίας
- Κωδ.:0803917 Χαρτί εκτυπωτή
- Κωδ.:0803837 Τροχήλατη Βάση
- Κωδ.:0803838 Τσάντα Μεταφοράς
- Κωδ.:0803839 Pads Ηλεκτρόδιων

HOLTER Ρυθμού 12 ΑΠΑΓΩΓΩΝ (ECG) CONTEC

κωδ. **0803844**

Τα δυναμικά συστήματα ECG, υιοθετούν το σύστημα 12 απαγωγών του διεθνούς προτύπου, το οποίο μπορεί να καταγράφει συνεχώς την κυματομορφή του ECG, για 24 ώρες και να αναλύει την κυματομορφή του ECG, από το λογισμικό Η/Υ. Εφαρμόζεται για χρήση σε ιατρικά ιδρύματα και κλινικές.

Λειτουργίες

- Ο καταγραφέας μπορεί να αποθηκεύσει δεδομένα ECG, σε πραγματικό χρόνο για 24 ώρες
- Η ανάλυση της αρρυθμίας
- Ανάλυση συγχρονισμού για 12 απαγωγές
- Με περισσότερα από 10 πρότυπα
- Ευέλικτη λειτουργία επιλογής καναλιού ανάλυσης
- Ευέλικτη ανάλυση κολπικής μαρμαρυγής
- Όλοι οι βηματοδότες (όπως AAI, WI, DDD κ.λπ.) μπορούν να αναλυθούν από το ισχυρή λειτουργία ανάλυσης βηματοδότη
- Με πολλά πρότυπα ανάλυσης βηματοδότησης
- ECG, μονής ή πλήρους απαγωγής
- Με λειτουργία ανάλυσης ανά 5 λεπτά, 1 ώρα και 24 ώρες με έλεγχο μεταβλητότητας του καρδιακού ρυθμού
- Εκτύπωση με ένα πλήκτρο, βολική και γρήγορη εκτύπωση των αναφορών
- Τέλεια λειτουργία διαχείρισης περιστατικών
- Το μη φυσιολογικό ST μπορεί να αναλυθεί
- Αναλυση πρόβλεψης του «Συνδρόμου παύσης αναπνοής στον ύπνο»
- Ο κίνδυνος θανάτου σε ασθενείς με έμφραγμα του μυοκαρδίου μπορεί να προβλεφθεί με τη λειτουργία ανάλυσης «HRT»
- Η «εναλλαγή των κυμάτων Τ» είναι ένας σημαντικός δείκτης για την πρόβλεψη της κακοήθεις αρρυθμίας και τον αιφνίδιο καρδιακό θάνατο
- Με QTD (διασπορά QT), VCG (διανυσματικό καρδιογράφημα), VLP (κοιλιακή και TVCG (διανυσματικό καρδιογράφημα χρόνου) ανάλυση μονάδες, πιο πολύτιμη στην αναφορά ανάλυσης

Αξεσουάρ/ Ανταλλακτικά

- Κωδ.: 0803907 Καλώδιο ηλεκτροδίων

Περιεχόμενα συσκευασίας:

- Καλώδιο ECG
- 2x Πακέτα 10τμχ Pads ηλεκτρόδιων ECG
- Θήκη συσκευής
- Καλώδιο usb
- Usb stick
- 2x Βίδες
- Εγχειρίδιο χρήσης

Διαστάσεις: 111mm(Μ) x 61mm(Π) x 25mm(Υ)
Βάρος: περίπου 105gr (χωρίς μπαταρίες)

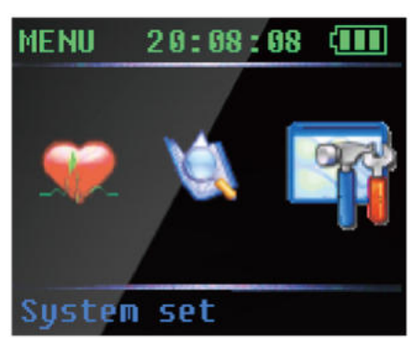

Καρδιογράφος 12ΚΑΝΑΛΟΣ με Εκτυπωτή CONTEC

κωδ. **0803840**

Η συσκευή 0803840 είναι ένας ηλεκτροκαρδιογράφος που μπορεί να συλλέγει ταυτόχρονα σήμα ECG, 12 απαγωγών και να εκτυπώνει την κυματομορφή ECG, με σύστημα θερμικής εκτύπωσης. Διαθέτει καταγραφή και απεικόνιση της κυματομορφής ECG, σε αυτόματη/χειροκίνητη λειτουργία, μέτρηση, ανάλυση και διάγνωση των παραμέτρων της κυματομορφής ECG αυτόματα, ειδοποίηση για «Lead off» και «έλλειψη χαρτιού», μενού στα αγγλικά, ενσωματωμένη μπαταρία λιθίου, δυνατότητα επιλογής ρυθμού που οδηγεί στην παρατήρηση του μη φυσιολογικού καρδιακού ρυθμού, διαχείριση βάσης δεδομένων περιστατικών.

2 Έτη Εγγύηση

Λειτουργίες

- Διαθέτει έγχρωμη οθόνη LCD υψηλής ανάλυσης 10.1'', λειτουργεί με οθόνη πλήρους αφής και κουμπιά λειτουργίας, φιλική στο χρήστη
- Συλλογή συγχρονισμού για ECG, 12 απαγωγών, υποστήριξη 12 απαγωγών και προβολής κυματομορφής Cabrera-lead. Αποκτήστε υψηλής ποιότητας κυματομορφή ECG, μέσω φίλτρου συχνότητας ισχύος (50/60 Hz), φίλτρου βασικής γραμμής και φίλτρου EMG (25/35 Hz) του σήματος ECG,
- Εμφάνιση 3 / 6 / 12 - κυματομορφή ECG,, τιμή HR, λειτουργία εκτύπωσης, ευαισθησία, ταχύτητα χαρτιού, κατάσταση φίλτρου, ρολόι, ισχύς μπαταρίας, πλέγμα φόντου, μετρούμενη παράμετρος και ερμηνεία κ.λπ. σε μία οθόνη, και με λειτουργίες ειδοποίησης για την απενεργοποίηση, την υπερφόρτωση και την κατάσταση λειτουργίας του συστήματος
- Τροφοδοσία ρεύματος: με ενσωματωμένη επαναφορτιζόμενη μπαταρία λιθίου, κύκλωμα φόρτισης, τέλειο κύκλωμα προστασίας από αυξομειώσεις της τάσης
- Σε κατάσταση μπαταρίας,, έως και 10 ώρες αναμονής, συνεχής εκτύπωση για περισσότερο από 3 ώρες, η οποία ανταποκρίνεται στις απαιτήσεις της επίσκεψης ενός ασθενούς στο σπίτι και την σώστη εξέταση.
- Μενού στα αγγλικά και εικονικό πληκτρολόγιο.
- Ενσωματωμένος θερμικός εκτυπωτής, υποστήριξη πολλαπλών τρόπων και μορφών εκτύπωσης, όπως, αυτόματη M X N, M X N + 1, M X N + 2, ρυθμός γραμμής M και χειροκίνητη εκτύπωση, κ.λπ. Μπορούν να εκτυπωθούν τα περιεχόμενα, όπως ο χρόνος, η ταχύτητα χαρτιού, η ευαισθησία, το σήμα βαθμονόμησης, του ονόματος υποψήφιου πελάτη, η κατάσταση του φίλτρου και οι πληροφορίες του ασθενούς Μπορεί να ρυθμιστεί το εκτυπωμένο μήκος κυματομορφής, η έξοδος παραμέτρων μέτρησης, το συμπέρασμα διάγνωσης, η υπερκείμενη κυματομορφή QRS, το ιστόγραμμα, το διάγραμμα τάσης και ο κατάλογος διαστημάτων κ.λπ. Με τις λειτουργίες εκτύπωσης (εκτύπωση χρονισμού και αυτόματη εκτύπωση για αρρυθμία κ.λπ.), οι οποίες ανταποκρίνονται σε διαφορετικές απαιτήσεις
- Με τις λειτουργίες αυτόματης μέτρησης και αυτόματης ερμηνείας για τις παραμέτρους ρουτίνας του ΗΚΓ, παρέχει αποτελέσματα μέτρησης και συμπεράσματα αυτόματης διάγνωσης για HR, διάστημα PR, διάρκεια P, διάρκεια QRS, διάστημα QT/ QTc, άξονας P / QRS / T, R (VS). S (VI), R (VS) + πλάτος S (VI), κ.λπ. που μειώνει την επιβάρυνση του γιατρού
- Η ενσωματωμένη μνήμη αποθηκεύει 4000 περιπτώσεις (χρόνος αποθήκευσης δεδομένων: 10 s) τουλάχιστον, βολική για την ανασκόπηση των περιπτώσεων και τη στατιστική
- Το ιστορικό των καταγραφών μπορούν να επανεξεταστούν, να αναζητηθούν, να τροποποιηθούν, να μεταδοθούν, να εκτυπωθούν, να διορθωθούν, οι καταγραφές μπορούν επίσης να εξαχθούν σε άλλες μορφές ηλεκτρονικών αρχείων (dat, pdf, xml, bmp, jpeg κ.λπ.)
- Υποστήριξη εξωτερικού τυπικού

Περιεχόμενα συσκευασίας:

- Καλώδιο ECG
- Καλώδιο γείωσης
- 6x βεντούζες ηλεκτροδίων
- 4x Μανταλάκια άκρων
- Χαρτί εκτυπωτή
- Καλώδιο ρεύματος
- Εγχειρίδιο χρήσης

Διαστάσεις: 340 x 320 x 86mm
Βάρος: 5kg

Αξεσουάρ/ Ανταλλακτικά

- Κωδ.: 0803910 Καλωδίο ECG
- Κωδ.: 0803911 Καλώδιο γείωσης
- Κωδ.: 0803912 6x βεντούζες ηλεκτροδίων
- Κωδ.: 0803913 4x Μανταλάκια άκρων
- Κωδ.: 0803842 Χαρτί εκτυπωτή
- Κωδ.: 0803841 Τροχήλατη Βάση

Χειροκίνητη Αναρρόφηση YUWELL 7B-1 (20 L/MIN)

κωδ. **0803435**

Η Χειροκίνητη Συσκευή Αναρρόφησης είναι μια φορητή και εύχρηστη λύση για άμεση αναρρόφηση. Διαθέτει μοχλό λειτουργίας, ιδανική για επείγουσες καταστάσεις ή χρήση εκτός ιατρείου.

2 Έτη Εγγύηση

Αναρρόφηση 7B-1 (20 L/MIN) (Χειροκίνητη)
- Μέγιστη Αρνητική Πίεση ≥40kpa
- Μέγιστη ροή: ≥20L/min
- Δοχείο συλλογής υγρών: 200ml

Εγγύηση
- 2 έτη για την Συσκευή

Διαστάσεις
- Μεικτό βάρος: 1,5kg
- Καθαρό Βάρος: 0,202kg
- Μέγεθος: 17×18×5cm

Περιεχόμενα Συσκευασίας
- Σωλήνας Αναρρόφησης 8mm: 1τμχ
- Καθετήρας Αναρρόφησης F8 (παιδιών): 1 τμχ
- Καθετήρας Αναρρόφησης F12 (ενηλίκων): 1 τμχ
- Εγχειρίδιο Χρήσης

Αναρρόφηση YUWELL 7E-A (20 L/MIN)

κωδ. **0803436**

Ελαφριά και αθόρυβη συσκευή αναρρόφησης, ιδανική για ιατρική χρήση και κατ' οίκων φροντίδα. Προσφέρει σταθερή απόδοση, εύκολη λειτουργία και περιλαμβάνει δοχείο συλλογής υγρών. Κατάλληλη για καθημερινή υποστήριξη ασθενών με αναπνευστικές ανάγκες.

2 Έτη Εγγύηση

Αναρρόφηση 7E-A, 20Lt/min (Ρεύματος)
- Ισχύς εισόδου: 90VA
- Τροφοδοσία: AC230V, 50Hz
- Μέγιστη Αρνητική Πίεση: 85±10KPA
- Μέγιστη ροή αέρα: ≥20L/min (χωρίς δοχείο)
- Θόρυβος λειτουργίας: ≤65 DB (A)
- Δοχείο συλλογής υγρών: 1000mL
- Χρόνος λειτουργίας: 30 λεπτά σε λειτουργία, 30 λεπτά εκτός λειτουργίας

Εγγύηση
- 2 έτη για την Συσκευή

Διαστάσεις
- Μεικτό βάρος: 7kg
- Καθαρό Βάρος: 4kg
- Μέγεθος: 28×19,6×28,5cm

Περιεχόμενα Συσκευασίας
- Σωλήνας αναρρόφησης (μήκος 2 m,Φ7×Φ12): 1 τμχ
- Καθετήρας Αναρρόφησης F8 (για παιδιά) : 1 τμχ
- Καθετήρας Αναρρόφησης F12 (για ενήλικες): 1 τμχ
- Ασφάλειες (Φ5×20): 2 τμχ
- Φίλτρο αέρα: 2 τμχ
- Εγχειρίδιο χρήσης: 1 τμχ

Αναρρόφηση φορητή Aspira Go (20 min/L)

κωδ. **0805963**

Ιδανική για εύκολη μεταφορά, χάρη στις επαναφορτιζόμενες μπαταρίες λιθίου. Διαθέτει πρακτικό χειροκίνητο έλεγχο της ροής αναρρόφησης, ενώ η ανάγνωση των ενδείξεων είναι εύκολη και φιλική προς τον χρήστη. Η συσκευή απαιτεί ελάχιστη συντήρηση και καθαρίζεται/απολυμαίνεται γρήγορα και απλά.

2 Έτη Εγγύηση

- Σύστημα ASPICOMFORT για ακριβή έλεγχο του επιπέδου αναρρόφησης
- Θήκη δοχείου: ευέλικτη, σταθερή, εύκολη στον καθαρισμό
- Μπαταρία ιόντων λιθίου με χρόνο λειτουργίας περίπου 50 λεπτά
- Δυνατότητα τοποθέτησης 2ου δοχείου

Ρυθμός ροής αέρα: 20 l/min
Εύρος ρύθμισης: MIN - 0.10 / MAX - 0.80 (bar)
Χρήση και χαρακτηρισμός: 30'ON - 30'OFF Υψηλή αναρρόφηση και Υψηλή ροή
Μπαταρία: Λιθίου
Τάση Λειτουργίας: 12V
Επίπεδο Θορύβου: 63 Db (A)
Διαστάσεις (ΜxΠxΥ) : 36.0 x 14.0 x 27.0 (cm)
Βάρος: 2.5 kg
Δοχείο: 1 L με δυνατότητα αποστείρωσης
Σετ σωληνώσεων: Ναι, με δυνατότητα αποστείρωσης
Φίλτρο: Ναι, αντιβακτηριακό και υδροφοβικό

Αναρρόφηση YUWELL 7E-C (20 L/MIN)

κωδ. **0803437**

Αξιόπιστη και πρακτική συσκευή αναρρόφησης, κατάλληλη για ιατρική χρήση και φροντίδα στο σπίτι. Συνδυάζει αποτελεσματική αναρρόφηση με χαμηλό θόρυβο και εύκολη μεταφορά. Ιδανική για καθημερινή υποστήριξη ασθενών με αναπνευστικές ή άλλες ανάγκες απομάκρυνσης εκκρίσεων.

2 Έτη Εγγύηση

Αναρρόφηση 7E-C, 20Lt/min (Ρεύματος)
- Ισχύς εισόδου: 90VA
- Τροφοδοσία: AC230V, 50Hz
- Μέγιστη Αρνητική Πίεση: 85±10KPA
- Μέγιστη ροή αέρα: ≥20L/min (χωρίς δοχείο)
- Θόρυβος λειτουργίας: Θόρυβος: ≤65dB(A)
- Δοχείο συλλογής υγρών: 1000mL
- Χρόνος λειτουργίας: 30 λεπτά σε λειτουργία, 30 λεπτά εκτός λειτουργίας

Εγγύηση
- 2 έτη για την Συσκευή

Διαστάσεις
- Μεικτό βάρος: 7kg
- Καθαρό Βάρος: 3.7kg
- Μέγεθος: 37×18×28cm

Περιεχόμενα Συσκευασίας
- Σωλήνας αναρρόφησης (μήκος 2 m,Φ7×Φ12): 1 τμχ
- Καθετήρας Αναρρόφησης F8 (για παιδιά) : 1 τμχ
- Καθετήρας Αναρρόφησης F12 (για ενήλικες): 1 τμχ
- Ασφάλειες (Φ5×20): 2 τμχ
- Φίλτρο αέρα: 2 τμχ
- Καλώδιο Ρεύματος:1 τμχ
- Εγχειρίδιο χρήσης: 1 τμχ

Αναρρόφηση YUWELL 7E-H1 (28±4L/MIN)

κωδ. **0803438**

Αποδοτική και αθόρυβη συσκευή αναρρόφησης, κατάλληλη για ιατρική χρήση σε κλινικό ή οικιακό περιβάλλον. Διαθέτει δοχείο συλλογής υγρών από ανθεκτικό υλικό και προσφέρει σταθερή λειτουργία με εύκολη χρήση και συντήρηση. Ιδανική για καθημερινές ανάγκες αναπνευστικής υποστήριξης.

2 Έτη Εγγύηση

Αναρρόφηση 7E-H1 (Ρεύματος)
- Ισχύς εισόδου: 120VA
- Μέγιστη Αρνητική Πίεση: 85±5kPa
- Μέγιστη ροή αέρα: 28±4L/min (είσοδος συσκευής)
- Θόρυβος λειτουργίας: ≤65dB(A)
- Δοχείο συλλογής υγρών: 1000mL, 1 τεμάχιο (υλικό PC)
- Χρόνος λειτουργίας: 30 λεπτά σε λειτουργία, 30 λεπτά εκτός λειτουργίας

Εγγύηση
- 2 έτη για την Συσκευή

Διαστάσεις
- Μεικτό βάρος: 7kg
- Καθαρό Βάρος: 3,9kg
- Μέγεθος: 48×16,5×28,5cm

Περιεχόμενα Συσκευασίας
- Σωλήνας αναρρόφησης (μήκος 2 m,Φ7×Φ11): 1 τμχ
- Καθετήρας Αναρρόφησης F8 (για παιδιά) : 1 τμχ
- Καθετήρας Αναρρόφησης F12 (για ενήλικες): 1 τμχ
- Ασφάλειες (Φ5×20): 2 τμχ
- Φίλτρο αέρα: 2 τμχ
- Εγχειρίδιο χρήσης: 1 τμχ

Αναρρόφηση Yuwell 7E-G1 (27±4L/MIN) (ΜΕ ΜΠΑΤΑΡΙΑ)

κωδ. **0803439**

Φορητή συσκευή αναρρόφησης με επαναφορτιζόμενη μπαταρία, ιδανική για χρήση σε οχήματα ή σε εξωτερικούς χώρους. Διαθέτει αντλία χωρίς λάδι, προστασία υπερχείλισης και δυνατότητα επιτοίχιας τοποθέτησης (κατόπιν παραγγελίας). Ιδανική για επείγουσες καταστάσεις και μετακινήσεις, με προαιρετικό σύστημα μίας χρήσης για μέγιστη υγιεινή.

Αναρρόφηση 7E-G1 (με Μπαταρία)
- Τροφοδοσία DC: AC 100-240V, 50/60Hz ή DC 12V
- Ισχύς εισόδου: 150VA
- Μέγιστη Αρνητική Πίεση: 85±5kPa
- Ρυθμός ροής αέρα: 27L±4/min (είσοδος συσκευής)
- Θόρυβος λειτουργίας: ≤65dB
- Χρόνος λειτουργίας: 30 λεπτά σε λειτουργία, 30 λεπτά εκτός λειτουργίας
- Χρόνος λειτουργίας με μπαταρία: Περίπου 60 λεπτά

Εγγύηση
- 2 έτη για την Συσκευή / 1 έτος για την μπαταρία

Διαστάσεις
- Μεικτό βάρος: 7kg
- Καθαρό Βάρος: 4kg
- Μέγεθος: 48×18,9×28,5cm

Περιεχόμενα Συσκευασίας
- Σωλήνας αναρρόφησης (Φ7×Φ11, μήκος 2 m): 1 τμχ
- Καθετήρας Αναρρόφησης F8 (παιδιών): 1 τμχ
- Καθετήρας Αναρρόφησης F12 (ενηλίκων): 1 τμχ
- Ασφάλειες (Φ5×20): 2 τμχ
- Φίλτρο αέρα: 2 τμχ
- Καλώδιο Τροφοδοσίας: 1τμχ
- Εγχειρίδιο χρήσης: 1 τμχ

Αναρρόφηση YUWELL 7A-23D (20 L/MIN)

κωδ. **0803434**

Αποτελεσματική και εργονομική συσκευή αναρρόφησης, σχεδιασμένη για ασφαλή απομάκρυνση εκκρίσεων σε νοσοκομειακό και οικιακό περιβάλλον. Ιδανική για επαγγελματίες υγείας και φροντίδα στο σπίτι, προσφέρει αξιόπιστη λειτουργία με εύκολη μεταφορά και χρήση.

2 Έτη Εγγύηση

Αναρρόφηση 7A-23D ,20Lt/min (Ρεύματος)
- Τροφοδοσία: AC230V, 50Hz
- Μέγιστη Αρνητική Πίεση: 90±10KPA
- Θόρυβος λειτουργίας: ≤60 dB(A)
- Ισχύς εισόδου: 180VA
- Μέγιστη ροή αέρα: ≥20L/min
- Δοχείο συλλογής υγρών: 2500mL/τεμ. *2

Εγγύηση
- 2 έτη για την Συσκευή

Διαστάσεις
- Μεικτό βάρος: 15,2kg
- Καθαρό Βάρος: 13,5kg
- Μέγεθος: 36×32×48cm

Περιεχόμενα Συσκευασίας
- Σωλήνας αναρρόφησης κοιλιάς: 1 τμχ
- Ασφάλειες (Φ5×20): 2 τμχ
- Φίλτρο αέρα: 2 τμχ
- Εύκαμπτος σωλήνας αναρρόφησης (Φ7×Φ12, μήκος 2 m): 1 τμχ
- Καλώδιο ρεύματος: 1 τμχ
- Ποδοδιακόπτης: 1 τμχ
- Εγχειρίδιο χρήσης: 1 τμχ

Αναρρόφηση YUWELL 7A-23A (32±4 L/MIN)

κωδ. **0803464**

Η ηλεκτρική συσκευή αναρρόφησης είναι ιδανική για ιατρική χρήση, προσφέροντας αξιόπιστη και αποδοτική λειτουργία. Εύκολη στη χρήση και στον καθαρισμό, με χαμηλό επίπεδο θορύβου και σταθερή απόδοση.

2 Έτη Εγγύηση

Αναρρόφηση 7A-23A 32±4L (χωρίς δοχείο)
- Ισχύς εισόδου: 180VA
- Μέγιστη Αρνητική Πίεση: 90±10KPA
- Μέγιστη ροή αέρα: 32±4L (χωρίς δοχείο)
- Θόρυβος: ≤ 60dBA
- Χρόνος λειτουργίας: 30 λεπτά ενεργοποίησης, 30 λεπτά απενεργοποίησης
- Δοχείο: 2000mL/τεμ. *2

Εγγύηση
- 2 έτη για την Συσκευή

Διαστάσεις
- Μεικτό βάρος: 10,2kg
- Καθαρό Βάρος: 8,5kg
- Μέγεθος: 37.4×30.9×49.9cm

Περιεχόμενα Συσκευασίας
- Σωλήνας αναρρόφησης (Φ7×Φ12, μήκος 2 m): 1 τμχ
- Σωλήνας αναρρόφησης κοιλιάς: 1 τμχ
- Ασφάλειες (Φ5×20): 2 τμχ
- Φίλτρο αέρα: 2 τμχ
- Καλώδιο ρεύματος: 1 τμχ
- Ποδοδιακόπτης: 1 τμχ
- Εγχειρίδιο χρήσης: 1 τμχ

Αναπηρικά Αμαξίδια

Αναπηρικό Αμαξίδιο "AEGEUS" 24"

κωδ. **0815003** — **43cm**

κωδ. **0815002** — **46cm**

κωδ. **0815001** — **50cm**

Τα αναπηρικά αμαξίδια **"Aegeus"** με μοντέρνο σχεδιασμό διατίθενται σε διάφορες διαστάσεις καθίσματος, με μεγάλους ή μεσαίους πίσω τροχούς ανάλογα τις ανάγκες του χρήστη

Τεχνικά Χαρακτηριστικά

ΣΚΕΛΕΤΟΣ	Ατσάλινος - Πτυσσόμενος
ΧΡΩΜΑ	Μπλε
ΚΑΘΙΣΜΑ	Υφασμάτινο
ΠΛΑΪΝΑ	Πτυσσόμενα
ΥΠΟΠΟΔΙΑ	Αποσπώμενα Περιστρεφόμενα Swing Away με Ρυθμιζόμενο ύψος
ΠΙΣΩ ΤΡΟΧΟΙ	24" Συμπαγείς (MAG) με ζάντα
ΜΠΡΟΣΤΑ ΤΡΟΧΟΙ	8" x 2" Συμπαγείς (200x25mm)
ΦΡΕΝΑ	Διαθέτει φρένα συνοδού

2 Έτη Εγγύηση

- Διπλή Σταυρωτή Μπάρα Στήριξης
- Quick Release στους πίσω τροχούς
- Δυνατότητα προσθήκης βάση φιάλης 0815035
- Δυνατότητα προσθήκης στατώ ορού 0815033

0815001	52cm	50cm	40cm	44cm	70cm	110cm	94cm	51cm	24" 8"	125kg	19.5*kg
0815002	47cm	46cm	40cm	44cm	65cm	115cm	94cm	51cm	24" 8"	125kg	19.5*kg
0815003	44cm	43cm	40cm	44cm	63cm	112cm	94cm	51cm	24" 8"	125kg	19.5*kg

**Με υποπόδια & πίσω τροχούς. Το αμαξίδιο χωρίς υποπόδια και πίσω τροχούς έχει βάρος 13kg.*

Αναπηρικό Αμαξίδιο "AEGEUS" 12"

κωδ. **0815006** — **43cm**

κωδ. **0815005** — **46cm**

κωδ. **0815004** — **50cm**

Μονή Σταυρωτή
Μπάρα Στήριξης

Τεχνικά Χαρακτηριστικά

ΣΚΕΛΕΤΟΣ	Ατσάλινος - Πτυσσόμενος
ΧΡΩΜΑ	Μπλε
ΚΑΘΙΣΜΑ	Υφασμάτινο
ΠΛΑΪΝΑ	Πτυσσόμενα
ΥΠΟΠΟΔΙΑ	Αποσπώμενα Περιστρεφόμενα Swing Away με Ρυθμιζόμενο ύψος
ΠΙΣΩ ΤΡΟΧΟΙ	12' Συμπαγείς
ΜΠΡΟΣΤΑ ΤΡΟΧΟΙ	8" x 2" Συμπαγείς (200x25mm)
ΦΡΕΝΑ	Δεν Διαθέτει φρένα συνοδού

2 Έτη Εγγύηση

- Δυνατότητα προσθήκης βάση φιάλης 0815035
- Δυνατότητα προσθήκης στατώ ορού 0815033

0815004	51cm	50cm	41cm	43cm	63cm	102cm	93cm	51cm	12" 8"	125kg	16*kg
0815005	47cm	46cm	41cm	43cm	61cm	100cm	93cm	51cm	12" 8"	125kg	15.5**kg
0815006	45cm	43cm	41cm	43cm	59cm	98cm	93cm	51cm	12" 8"	125kg	15.5**kg

**Με υποπόδια. Το αμαξίδιο χωρίς υποπόδια έχει βάρος 14.5kg*
*** Με υποπόδια. Το αμαξίδιο χωρίς υποπόδια έχει βάρος 14kg*

Αναπηρικό Αμαξίδιο "JADE"

Κωδ. **0815007**

125kg

2 Έτη Εγγύηση

Το αναπηρικό αμαξίδιο **"Jade"** προσφέρει ευελιξία & μοντέρνο σχεδιασμό. Διαθέτει σπαστή πλάτη, ελαφρύ και πτυσσόμενο σκελετό που το καθιστά εύκολο στην μεταφορά και αποθήκευση του

Τεχνικά Χαρακτηριστικά

ΣΚΕΛΕΤΟΣ	Ατσάλινος - Πτυσσόμενος με μηχανισμό για δίπλωμα της πλάτης
ΧΡΩΜΑ	Πράσινο
ΚΑΘΙΣΜΑ	Υφασμάτινο
ΠΛΑΪΝΑ	Σταθερά
ΥΠΟΠΟΔΙΑ	Αποσπώμενα, Περιστρεφόμενα, Swing Away με ρυθμιζόμενο ύψος
ΠΙΣΩ ΤΡΟΧΟΙ	12"x 1.8" (305x45mm) Συμπαγείς
ΜΠΡΟΣΤΑ ΤΡΟΧΟΙ	6" x 1" (152x25mm) Συμπαγείς

ΑΞΕΣΟΥΑΡ (δεν συμπεριλαμβάνεται)
Τσάντα μεταφοράς **κωδ.: 0815008**

0815007	46.5cm	47cm	40cm	40cm	65.5cm	90cm	92cm *κλειστό 72cm*	47cm	12" 6"	125kg	13.5*kg

**Με υποπόδια. Το αμαξίδιο χωρίς υποπόδια έχει βάρος 12kg*

Αναδιπλούμενο Αμαξίδιο Μεταφοράς "I-TRAVEL"

Κωδ. **0805662**

136kg

Ρυθμιζόμενη λαβή τύπου βαλίτσα

2 Έτη Εγγύηση

*Το αμαξίδιο **"I-TRAVEL"** προσφέρει ευελιξία & μοντέρνο σχεδιασμό. Διαθέτει σπαστή πλάτη, ελαφρύ και πτυσσόμενο σκελετό που το καθιστά εύκολο στην μεταφορά και αποθήκευση του*

0805662	43cm	39.5cm	36cm	36cm	51cm	83cm	86.5cm	48cm	8" 6"	136kg	7.5kg

Αναπηρικό Αμαξίδιο με δοχείο “RHINO” 24’’

Κωδ. **0815018**

136kg

2 Έτη Εγγύηση

Το αναπηρικό αμαξίδιο **«RHINO»** κατασκευασμένο από αλουμίνιου και αδιάβροχα υλικά είναι ένα πολυλειτουργικό 4 σε 1 προιόν: αναπηρικό αμαξίδιο, χρήση με δοχείο, χρήση επάνω από λεκάνη, και καρέκλα για ντουζ

Τεχνικά Χαρακτηριστικά

ΣΚΕΛΕΤΟΣ	Αλουμινίου - Μη Πτυσσόμενος
ΧΡΩΜΑ	Μπλε
ΚΑΘΙΣΜΑ	PU Πλαστικό, Αδιάβροχο με στρογγυλό δοχείο
ΠΛΑΪΝΑ	Πτυσσόμενα με PU αδιάβροχο μαξιλαράκι
ΥΠΟΠΟΔΙΑ	Αποσπώμενα, Περιστρεφόμενα, Swing Away με ρυθμιζόμενο ύψος
ΠΙΣΩ ΤΡΟΧΟΙ	24" Συμπαγείς (MAG) με ζάντα και ταχυσύνδεσμο
ΜΠΡΟΣΤΑ ΤΡΟΧΟΙ	5" Συμπαγείς

• Κατάλληλο για χρήση στο ντουζ

0815018	49cm	47cm	43cm	42.5cm	66cm	98.5cm	95.6cm	53cm	24" 5"	136kg	17*kg

**Με υποπόδια & πίσω τροχούς. Το αμαξίδιο χωρίς υποπόδια και πίσω τροχούς έχει βάρος 11kg.*

Αναπηρικό Αμαξίδιο με δοχείο U-Shape “AEGEUS”

Κωδ. **0815020**

125kg

2 Έτη Εγγύηση

Το αναπηρικό αμαξίδιο **“AEGEUS”** έχει σχεδιαστεί για τη μεταφορά ατόμων , προσφέροντας στήριξη και ευκολία στην καθημερινή μετακίνηση. Μπορεί να χρησιμοποιηθεί με τη βοήθεια συνοδού και ως κάθισμα τουαλέτας, διευκολύνοντας την προσωπική υγιεινή.

Τεχνικά Χαρακτηριστικά

ΣΚΕΛΕΤΟΣ	Ατσάλινος - Πτυσσόμενος
ΧΡΩΜΑ	Μπλε
ΚΑΘΙΣΜΑ	Δερμάτινου τύπου με δοχειο- Σχήμα “U”
ΠΛΑΪΝΑ	Πτυσσόμενα
ΥΠΟΠΟΔΙΑ	Αποσπώμενα, Περιστρεφόμενα, Swing Away με ρυθμιζόμενο ύψος
ΠΙΣΩ ΤΡΟΧΟΙ	12" Συμπαγείς
ΜΠΡΟΣΤΑ ΤΡΟΧΟΙ	8" x 2" Συμπαγείς (200x50mm)

• Μονή Σταυρωτή Μπάρα Στήριξης

0815020	46cm	44cm	41cm	40.5cm	62cm	100cm	91cm	49cm	12" 8"	125kg	17*kg

** Με υποπόδια. Το αναπηρικό αμαξίδιο χωρίς υποπόδια ζυγίζει 16 κιλά.*

Αναπηρικό Αμαξίδιο με δοχείο “LAPIS”

Κωδ. **0815000**

125kg

2 Έτη Εγγύηση

Μονή Σταυρωτή Μπάρα Στήριξης

Το αναπηρικό αμαξίδιο **“Lapis”** με δοχείο διευκολύνει τις καθημερινές ανάγκες. Διαθέτει σπαστή πλάτη , quick release τροχούς & πτυσσόμενο σκελετό που το καθιστά εύκολο στην μεταφορά και αποθήκευση του

Τεχνικά Χαρακτηριστικά

ΣΚΕΛΕΤΟΣ	Ατσάλινος - Πτυσσόμενος
ΧΡΩΜΑ	Μπλε
ΚΑΘΙΣΜΑ	Δερμάτινου τύπου με δοχειο- Σχήμα “U”
ΠΛΑΪΝΑ	Πτυσσόμενα-ανακλινόμενα
ΥΠΟΠΟΔΙΑ	Αποσπώμενα, Περιστρεφόμενα, Swing Away με ρυθμιζόμενο ύψος
ΠΙΣΩ ΤΡΟΧΟΙ	24" Συμπαγείς (MAG)
ΜΠΡΟΣΤΑ ΤΡΟΧΟΙ	8" x 1" Συμπαγείς (200x25mm)
ΠΛΑΤΗ	Διαθέτει Μηχανισμό για Σπάσιμο Πλάτης

0815000	48cm	46cm	40cm	46cm	64cm	109cm	102cm	51cm	24" 8"	125kg	19*kg

**Με υποπόδια & πίσω τροχούς. Το αμαξίδιο χωρίς υποπόδια και πίσω τροχούς έχει βάρος 11,5kg.*

Αναπηρικό Αμαξίδιο ενισχυμένο με δοχείο

Κωδ. **0811608**

115kg

2 Έτη Εγγύηση

Τεχνικά Χαρακτηριστικά

ΣΚΕΛΕΤΟΣ	Ατσάλινος - Πτυσσόμενος| Μονή Σταυρωτή Μπάρα Στήριξης
ΚΑΘΙΣΜΑ	Δερμάτινου τύπου με δοχειο- Σχήμα “U”
ΠΛΑΪΝΑ	Πτυσσόμενα-ανακλινόμενα
ΥΠΟΠΟΔΙΑ	Αποσπώμενα, Ρυθμιζόμενου Μήκους, Περιστρεφόμενα.
ΠΙΣΩ ΤΡΟΧΟΙ	24" Συμπαγείς Ακτινωτοί
ΜΠΡΟΣΤΑ ΤΡΟΧΟΙ	8" x 2" Συμπαγείς (200x50mm)
ΦΡΕΝΑ ΣΥΝΟΔΟΥ	Ναι

0811608	48cm	46cm	42cm	35cm	65cm	101cm	91cm	54cm	24” 8”	115kg	21.5kg

Αναπηρικό Αμαξίδιο Ηλεκτρικό Αλουμινίου Πτυσσ/νο “ODYSSEUS”

κωδ. **0805700**

Τεχνικά Χαρακτηριστικά

ΣΚΕΛΕΤΟΣ	Αλουμινίου – Πτυσσόμενος
ΧΡΩΜΑ	Μαύρο
ΚΑΘΙΣΜΑ	Υφασμάτινο – Αποσπώμενο
ΠΛΑΪΝΑ	Πτυσσόμενα με υλικό PU
ΥΠΟΠΟΔΙΑ	Ρυθμιζόμενα
ΠΙΣΩ ΤΡΟΧΟΙ	12’’ με πίεση ελαστικών
ΜΠΡΟΣΤΑ ΤΡΟΧΟΙ	8’’ Συμπαγείς
ΜΕΓ. ΤΑΧΥΤΗΤΑ	6 Km/h
ΑΥΤΟΝΟΜΙΑ*	20 Km
ΜΕΓ. ΚΛΙΣΗ	10°
ΜΟΤΕΡ	250W x 24 V x 2 τεμάχια / Εγγύηση 1 Έτος
ΜΠΑΤΑΡΙΑ	20Ah x 24V x 1 τεμάχιο / Εγγύηση 6 Μήνες
ΦΟΡΤΙΣΤΗΣ	24V x 3AMP / Εγγύηση 1 Έτος
ΦΡΕΝΑ	Ηλεκτρομαγνητικά

Διαθέτει άυλο barcode.
Κωδικός Συνταγογράφησης: 00113

* προσεγγιστική αυτονομία καθώς καθορίζεται και από το βάρος του επιβάτη, την κατάσταση της μπαταρίας, τη θερμοκρασία περιβάλλοντος, τον τρόπο οδήγησης, το έδαφος και την ταχύτητα του ανέμου

43cm	41cm	41cm	46cm	61cm	95cm	103cm	46cm	12" 8"	135kg	28kg

Αμαξίδιο Ηλεκτροκίνητο Αλουμίνιου Πτυσσόμενο «FELIX»

κωδ. **0805762**

- Χειριστήριο που Προσαρμόζετε Δεξιά ή Αριστερά
- Βοηθητικά Ροδάκια Αντί - Ανατροπής
- Ζώνη Ασφαλείας
- Προφυλακτήρες λάσπης
- Εύκολο στην μεταφορά

Εγγύηση

- 2 έτη για το σκελετό
- 1 έτος για τα ηλεκτρικά μέρη του αμαξιδίου
- 6 μήνες για την μπαταρία

Τεχνικά Χαρακτηριστικά

Σκελετός	Αλουμινίου – Πτυσσόμενος
Χειριστήριο	Χειριστήριο που Προσαρμόζετε Δεξιά ή Αριστερά
Μοτέρ	250W x 24V x 2 με ηλεκτρομαγνητικό φρένο
Μπαταρία	1 τεμάχιο λιθίου 24V 12Ah
Φορτιστής	24V 2A
Μέγιστη ταχύτητα	6 km/h
Αυτονομία	20-25 km
Μέγιστη κλίση	13˚
Μπροστινοί τροχοί	8" PU συμπαγείς
Πίσω τροχοί	12" PU συμπαγείς
Πλαϊνά	Πτυσσόμενα με PU μαξιλαράκι
Υποπόδιο	Πτυσσόμενο – Ρυθμιζόμενο καθ’ ύψος
Κάθισμα	Υφασμάτινο – Αποσπώμενο – με ιδιότητες επιβράδυνσης φλόγας

0805762	47cm	46cm	43cm	50-60cm	64cm	93cm	95-105cm	51cm	12" 8"	130kg	25kg*

* Το καθαρό βάρος χωρίς μπαταρίες. Το βάρος με μπαταρίες είναι 29kg

Καρέκλα ανύψωσης ηλεκτρική “ESTIA III”

κωδ. **0811955**

Εν αναμονή έγκρισης ΕΟΠΥΥ

120 kg

2 Έτη Εγγύηση

Τεχνικά Χαρακτηριστικά

ΣΚΕΛΕΤΟΣ	Αλουμινίου
ΣΚΕΛΕΤΟΣ	Πτυσσόμενος & το τμήμα του Καθίσματος είναι Αποσπώμενο
ΥΛΙΚΟ ΠΛΑΤΗΣ & ΒΡΑΧΙΟΝΩΝ	ABS
ΥΛΙΚΟ ΚΑΘΙΣΜΑΤΟΣ	Ατσάλινο, με σωλήνες υψηλής αντοχής περιμετρικά
ΜΑΞΙΛΑΡΙ ΚΑΘΙΣΜΑΤΟΣ	Διαθέτει, Προαφαιρούμενο με δυνατότητα πλυσίματος του καλύμματος του
ΠΙΣΩ ΤΡΟΧΟΙ	3”. Με Φρένο & Δυνατότητα Περιστροφής 360ο
ΜΠΡΟΣΤΑ ΤΡΟΧΟΙ	5”, Με Φρένο
ΦΡΕΝΑ	Στους μπροστά & πίσω τροχούς
ΥΠΟΠΟΔΙΟ	Σταθερό Ποδοστήριγμα (Πλατφόρμα)
ΕΛΑΧΙΣΤΗ ΑΚΤΙΝΑ ΠΕΡΙΣΤΡΟΦΗΣ	77 Cm
ΜΕ ΗΛΕΚΤΡΙΚΟ ΣΥΣΤΗΜΑ ΑΝΥΨΩΣΗΣ	Το Ηλεκτρικό Σύστημα Ανύψωσης Ελέγχει Την Ανύψωση Της Βάσης Του Καθίσματος Από το Κάθετο Τμήμα Του Σκελετού Του Προϊόντος.
ΘΟΡΥΒΟΣ	≤ 65 dB
ΜΠΑΤΑΡΙΑ	Λιθίου 1 Τεμ Χ 24V Χ 4 AH (βρίσκεται μέσα στο σκελετό)
ΔΙΑΡΚΕΙΑ ΜΠΑΤΑΡΙΑΣ	Μετά από πλήρη φόρτιση, με νέα μπαταρία και 100 κιλά χρήστη υπολογίζεται για 130 φορές Ανύψωση & Κατέβασμα. Η διάρκεια ζωής της μπαταρίας υπολογίζεται στους 800 κύκλους φόρτισης.
ΠΑΡΟΧΗ ΡΕΥΜΑΤΟΣ	IN: 220V AC, 50Hz, 30W / OUT: 24V, 1A
ΕΠΙΠΕΔΟ ΥΔΑΤΟΣΤΕΓΑΝΟΤΗΤΑΣ	IP25
ΜΕΓΙΣΤΟ ΦΟΡΤΙΟ	120 Kg
ΣΥΝΟΛΙΚΟ ΒΑΡΟΣ - ΧΩΡΙΣ ΤΟ ΜΑΞΙΛΑΡΙ	23 Kg

46cm	40cm	57cm	77cm	87-115cm	46-76cm	3" 5"	120kg	23kg*	*Χωρίς το μαξιλάρι

Καρέκλα ανύψωσης ηλεκτρική “ESTIA IV”

κωδ. **0811956**

120 kg

2 Έτη Εγγύηση

ΣΚΕΛΕΤΟΣ	Ατσάλινος
ΥΛΙΚΟ ΠΛΑΤΗΣ & ΒΡΑΧΙΟΝΩΝ	Νάιλον με επένδυση από βαμβάκι
ΠΙΣΩ ΤΡΟΧΟΙ	3”
ΜΠΡΟΣΤΑ ΤΡΟΧΟΙ	5”
ΦΡΕΝΑ	Στους μπροστά & πίσω τροχούς
ΥΠΟΠΟΔΙΟ	Σταθερό ποδοστήριγμα (πλατφόρμα)
ΜΕ ΥΔΡΑΥΛΙΚΟ ΣΥΣΤΗΜΑ ΑΝΥΨΩΣΗΣ	Το υδραυλικό σύστημα ανύψωσης ελέγχει την ανύψωση της βάσης του καθίσματος από το κάθετο τμήμα του σκελετού του προϊόντος

0811956	46cm	43cm	43cm	37cm	59cm	88cm	93-109cm* 102-119cm**	46-62cm* 56-72cm**	3" 5"	120kg	28.5kg

**μέτρηση στην κατώτατη θέση του πορτοκαλί πείρου ασφάλισης.*
***μέτρηση στην ανώτατη θέση του πορτοκαλί πείρου ασφάλισης.*

Αναπηρικά Αμαξίδια

Αναπηρικό Αμαξίδιο “ONYX”

Κωδ. **0815010**

ΒΑΡΕΩΣ ΤΥΠΟΥ

2 Έτη Εγγύηση

272kg

Το αναπηρικό αμαξίδιο **“Onyx”** διαθέτει ενισχυμένο σκελετό & υψηλής αντοχής υλικά, καθιστώντας το ιδανικό για χρήστες υψηλών απαιτήσεων!

Τεχνικά Χαρακτηριστικά

ΣΚΕΛΕΤΟΣ	Ατσάλινος - Πτυσσόμενος
ΧΡΩΜΑ	Μαύρο
ΚΑΘΙΣΜΑ	Υφασμάτινο
ΥΦΑΣΜΑ ΚΑΘΙΣΜΑΤΟΣ & ΠΛΑΤΗΣ	Με ιδιότητες επιβράδυνσης φλόγας
ΠΛΑΪΝΑ	Αποσπώμενα
ΥΠΟΠΟΔΙΑ	Αποσπώμενα, Περιστρεφόμενα, Swing Away με ρυθμιζόμενο ύψος
ΠΙΣΩ ΤΡΟΧΟΙ	24" MAG Συμπαγείς
ΜΠΡΟΣΤΑ ΤΡΟΧΟΙ	8" x 2" Συμπαγείς (200 x 50mm)

- Διπλή Σταυρωτή Μπάρα Στήριξης
- Δυνατότητα προσθήκης Reclining υποποδίων 0815011,0815012

0815010	69cm	67cm	49cm	43cm	89cm	127cm	91cm	50cm	24" 8"	272kg	28*kg

** Με υποπόδια. Το αμαξίδιο χωρίς υποπόδια έχει βάρος 26kg*

Ηλεκτροκίνητο Αμαξίδιο "ROBODRIVE"

κωδ. **0805720**

Εργονομικός και μοντέρνος σχεδιασμός

120kg

2 Έτη Εγγύηση

Τεχνικά Χαρακτηριστικά

ΣΚΕΛΕΤΟΣ	Αναδιπλούμενος
ΧΡΩΜΑ	Λευκό
ΚΑΘΙΣΜΑ	Υφασμάτινο
ΠΛΑΪΝΑ	Πτυσσόμενα
ΥΠΟΠΟΔΙΑ	Σταθερά-Πτυσσόμενα
ΠΙΣΩ ΤΡΟΧΟΙ	10” Φουσκωτοί
ΜΠΡΟΣΤΑ ΤΡΟΧΟΙ	10” off-road πολλαπλών κατευθύνσεων
ΜΕΓΙΣΤΗ ΤΑΧΥΤΗΤΑ	6Km/h
ΑΥΤΟΝΟΜΙΑ	25Km (κατά προσέγγιση)
ΜΕΓΙΣΤΗ ΚΛΙΣΗ	10°
ΜΟΤΕΡ	200W x 24 V x 2 Τεμάχια
ΜΠΑΤΑΡΙΑ	20Ah x 24V x 1 Τεμάχιο / Εγγύηση 6 Μήνες
ΦΟΡΤΙΣΤΗΣ	29,4V x 4AMP
ΦΡΕΝΑ	Ηλεκτρομαγνητικά

- Προφυλακτήρας Λάσπης
- Ζώνη ασφαλείας
- Ροδάκια Αντί-Ανατροπής
- Μπαταρία Λιθίου
- Αυτόνομο σύστημα απορρόφησης κραδασμών.
- Υφασμάτινο κάθισμα κατασκευασμένο από memory foam.
- Αυτόματος μηχανισμός αναδίπλωσης.
- Εύκολη εφαρμογή (app) για διαχείριση λειτουργιών μέσω κινητού.
- Έξυπνη παρακολούθηση με ειδοποιήσεις σφαλμάτων.
- Συνολικές Διαστάσεις Διπλωμένου Αμαξιδίου (Μ x Π x Υ): (83 x 63 x 37) cm

0805720	47cm	43cm	43cm	45cm	65cm	108cm	95cm	55cm	10" 10"	120kg	44kg

Αμαξίδια Ηλεκτροκίνητα

Μπαταρία

Ηλεκτροκίνητο Αμαξίδιο "TECHRIDE"

κωδ. **0805721**

150kg

Εργονομικός και πρωτοπόρος σχεδιασμός, προσαρμοσμένο ειδικά για υψηλές απαιτήσεις!

2 Έτη Εγγύηση

Τεχνικά Χαρακτηριστικά

ΣΚΕΛΕΤΟΣ	Αναδιπλούμενος
ΧΡΩΜΑ	Πράσινο
ΚΑΘΙΣΜΑ	Υφασμάτινο
ΠΛΑΪΝΑ	Πτυσσόμενα
ΥΠΟΠΟΔΙΑ	Σταθερά-Πτυσσόμενα
ΠΙΣΩ ΤΡΟΧΟΙ	10” φουσκωτοί
ΜΠΡΟΣΤΑ ΤΡΟΧΟΙ	8” συμπαγείς
ΜΕΓΙΣΤΗ ΤΑΧΥΤΗΤΑ	8Km/h
ΑΥΤΟΝΟΜΙΑ	23Km (κατά προσέγγιση)
ΜΕΓΙΣΤΗ ΚΛΙΣΗ	15°
ΜΟΤΕΡ	200W x 24 V x 2 Τεμάχια
ΜΠΑΤΑΡΙΑ	20Ah x 24V x 1 Τεμάχιο / Εγγύηση 6 Μήνες
ΦΟΡΤΙΣΤΗΣ	29,4V x 4AMP
ΦΡΕΝΑ	Ηλεκτρομαγνητικά

- Προφυλακτήρας Λάσπης
- Ζώνη ασφαλείας
- Ροδάκια Αντί-Ανατροπής
- Μπαταρία Λιθίου
- Αυτόνομο σύστημα απορρόφησης κραδασμών.
- Υφασμάτινο κάθισμα κατασκευασμένο από memory foam.
- Χειροκίνητος μηχανισμός αναδίπλωσης.
- Εύκολη εφαρμογή (app) για διαχείριση λειτουργιών μέσω κινητού.
- Έξυπνη παρακολούθηση με ειδοποιήσεις σφαλμάτων.
- Συνολικές Διαστάσεις Διπλωμένου Αμαξιδίου (Μ x Π x Υ): (70 x 63 x 45) cm

0805721	49cm	42cm	43cm	47cm	62cm	100cm	94cm	50cm	10" 8"	150kg	27kg

Χειροκίνητος μηχανισμός αναδίπλωσης.

Υφασμάτινο κάθισμα κατασκευασμένο από memory foam

Ροδάκια Αντί-Ανατροπής

Ηλεκτροκίνητο Αμαξίδιο "TURBOTECH"

κωδ. **0805722**

150kg

2 Έτη Εγγύηση

Το **"TURBOTECH"** είναι ένα ηλεκτροκίνητο αμαξίδιο τελευταίας τεχνολογίας με τροχούς πολλαπλών κατευθύσεων και **μέγιστη αυτονομία 31 χιλιόμετρα**

Τεχνικά Χαρακτηριστικά

ΣΚΕΛΕΤΟΣ	Αναδιπλούμενος
ΧΡΩΜΑ	Γκρι
ΚΑΘΙΣΜΑ	Υφασμάτινο
ΠΛΑΪΝΑ	Πτυσσόμενα-Προσθαφαιρούμενα
ΥΠΟΠΟΔΙΑ	Σταθερά-Πτυσσόμενα-Ρυθμιζόμενου Ύψους
ΠΙΣΩ ΤΡΟΧΟΙ	12" Φουσκωτοί
ΜΠΡΟΣΤΑ ΤΡΟΧΟΙ	12" off-road πολλαπλών κατευθύνσεων
ΜΕΓΙΣΤΗ ΤΑΧΥΤΗΤΑ	10Km/h
ΑΥΤΟΝΟΜΙΑ	31Km (κατά προσέγγιση)
ΜΕΓΙΣΤΗ ΚΛΙΣΗ	10°
ΜΟΤΕΡ	200W x 24 V x 2 Τεμάχια
ΜΠΑΤΑΡΙΑ	25Ah x 24V x 1 Τεμάχιο / Εγγύηση 6 Μήνες
ΦΟΡΤΙΣΤΗΣ	29,4V x 4AMP
ΦΡΕΝΑ	Ηλεκτρομαγνητικά

- Προφυλακτήρας Λάσπης
- Ζώνη ασφαλείας
- Ροδάκια Αντί-Ανατροπής
- Μπαταρία Λιθίου
- Αυτόνομο σύστημα απορρόφησης κραδασμών.
- Υφασμάτινο κάθισμα κατασκευασμένο από memory foam.
- Χειροκίνητος μηχανισμός αναδίπλωσης.
- Εύκολη εφαρμογή (app) για διαχείριση λειτουργιών μέσω κινητού.
- Έξυπνη παρακολούθηση με ειδοποιήσεις σφαλμάτων.
- Συνολικές Διαστάσεις Διπλωμένου Αμαξιδίου (Μ x Π x Υ): (86 x 64 x 53) cm

0805722	47cm	42cm	43cm	48cm	62cm	105cm	120-130cm	50cm	12" 12"	150kg	36kg

Σχεδιασμένο για να προσφέρει
κορυφαία εμπειρία
οδήγησης σε όλους
τους τύπους δρόμου!

Ορθοστάτης "MOVEUP PRO ELECTRICAL"

κωδ. **0805724**

120kg

2 Έτη Εγγύηση

Προσφέρει τη δυνατότητα διατήρησης σε όρθια και άνετη θέση.
Άνεση και ευχρηστία στην καθημερινή ζωή.

Τεχνικά Χαρακτηριστικά

Χρώμα	Λευκό
Μέγιστη ταχύτητα	4,5 km/h
Αυτονομία οδήγησης	15 χιλιόμετρα, στους 25°C, με σταθερή ταχύτητα σε επίπεδο έδαφος
Μοτέρ	250W x 24 V x 2 Τεμάχια
Μέγιστη ασφαλής κλίση	5°
Ύψος εμποδίων	≤ 4 cm
Πλάτος χαντακιών	≤ 5 cm
Ύψος χρήστη	(1.5-1.9) m
Ελάχιστη διάμετρος στροφής	0.63 m
Bluetooth	2,4 GHz - 1 mW
Χωρητικότητα/τάση μπαταρίας	15 Ah / 25.6 V / 6 μήνες εγγύηση
Φορτιστής	24 V DC, 4 A
Τροφοδοσία φορτιστή	100-240 V AC, 50-60 Hz

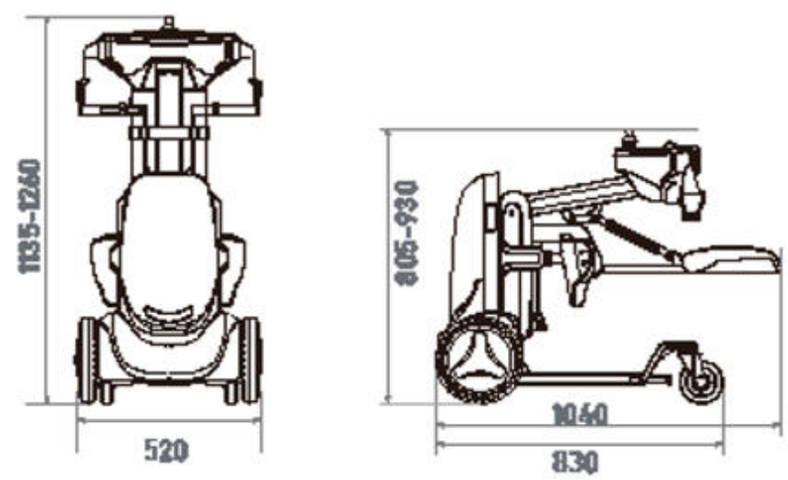

- Μπαταρία Λιθίου
- Απομακρυσμένος έλεγχος με χρήση εφαρμογής
- Ηλεκτροκίνητος μηχανισμός ανύψωσης

0805724	36cm	22cm	29cm	53cm	78cm	120cm	70cm	10" 5"	120kg	86kg

Ορθοστάτης "JOY"

κωδ. **0805725**

120kg

2 Έτη Εγγύηση

Προσφέρει τη δυνατότητα διατήρησης σε όρθια και άνετη θέση.
Άνεση και ευχρηστία στην καθημερινή ζωή.

Τεχνικά Χαρακτηριστικά

Χρώμα	Λευκό
Μέγιστη ταχύτητα	4,5 km/h
Αυτονομία οδήγησης	15 χιλιόμετρα, στους 25°C, με σταθερή ταχύτητα σε επίπεδο έδαφος
Μοτέρ	250W x 24 V x 2 Τεμάχια
Μέγιστη ασφαλής κλίση	5°
Ύψος εμποδίων	≤ 4 cm
Πλάτος χαντακιών	≤ 5 cm
Ύψος χρήστη	(1.1-1.5) m
Ελάχιστη διάμετρος στροφής	0.63 m
Bluetooth	2,4 GHz - 1 mW
Χωρητικότητα/τάση μπαταρίας	15 Ah / 25.6 V / 6 μήνες εγγύηση
Φορτιστής	DC29.4V, 4A
Τροφοδοσία φορτιστή	AC220V

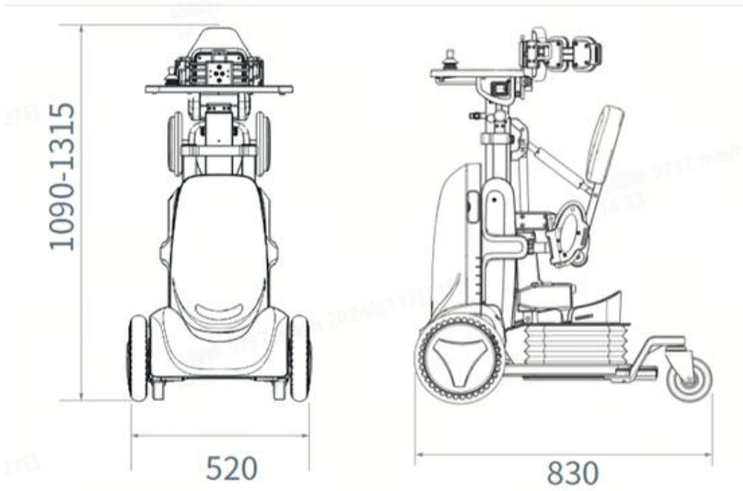

- Μπαταρία Λιθίου
- Απομακρυσμένος έλεγχος με χρήση εφαρμογής
- Ηλεκτροκίνητος μηχανισμός ανύψωσης

0805725	27cm	20cm	20cm	20cm	53cm	78cm	107cm	44cm	5" 10"	60kg	91kg

Αμαξίδιο Τύπου Scooter "ARES"

Ref: **0811820**

2 Έτη Εγγύηση

Εξοπλισμένο με καλάθι αποθήκευσης, και αναπαυτικό και περιστρεφόμενο κάθισμα για μεγαλύτερη άνεση!

Κωδικός Συνταγογράφησης 42591
**Εν αναμονή έγκρισης ΕΟΠΥΥ*

Ροδάκια Αντι-Ανατροπής και φώτα οπισθοπορείας

Τεχνικά Χαρακτηριστικά

ΣΚΕΛΕΤΟΣ	Ατσάλινος
ΙΣΧΥΣ ΚΙΝΗΤΗΡΑ W(HP)	340W
ΟΝΟΜΑΣΤΙΚΗ ΙΣΧΥΣ ΚΙΝΗΤΗΡΑ W(HP)	700W
ΑΚΤΙΝΑ ΣΤΡΟΦΗΣ	1400 mm
ΤΥΠΟΣ ΧΕΙΡΟΛΑΒΗΣ Η JOYSTICK	τύπου Δέλτα
ΦΡΕΝΟ	Ηλεκτρομαγνητικό - Χειρόφρενο έκτακτης ανάγκης
ΕΓΓΥΗΣΗ ΜΠΑΤΑΡΙΑΣ	12 Μήνες

* Εν αναμονή έγκρισης ΕΟΠΥΥ

ΔΙΑΣΤΑΣΕΙΣ ΚΑΙ ΒΑΡΟΣ

Μέτρηση σε χιλ.								
0811820	1255 x 583 x 965	10"x 10"	440x430x400	83Kg	150Kg	2τμχ 12V 52Ah	9º	12kph	50km

Χειρόφρενο

Πτυσσόμενα
στηρίγματα χεριών

Πτυσσόμενη πλάτη

Περιστρεφόμενο
κάθισμα

Πτυσσόμενο Τιμόνι

Αμαξίδιο Scooter PERSEUS

Κωδ. **0805760**

Το ηλεκτρικό σκούτερ **PERSEUS**, είναι μια αξιόπιστη λύση για την καθημερινή μετακίνηση ατόμων με περιορισμένη κινητικότητα. Με μοντέρνο σχεδιασμό, εξαιρετική αυτονομία και προηγμένα χαρακτηριστικά ασφαλείας, το PERSEUS προσφέρει ανεξαρτησία και άνεση χωρίς συμβιβασμούς.

190kg

Περιστρεφόμενος διακόπτης για τον έλεγχο της ταχύτητας

Τιμόνι με κλίση έως 135°

Ανακλινόμενη πλάτη έως 125°

Ανάρτηση σε εμπρός και πίσω τροχούς

Καλάθι

Φώτα φρένων

Ροδάκια αντιανατροπής

Τεχνικά Χαρακτηριστικά

ΣΚΕΛΕΤΟΣ	Ατσάλινος
ΧΡΩΜΑ	Λευκό
ΚΑΘΙΣΜΑ	Περιστρεφόμενο, ρυθμιζόμενο στο ύψος και ρυθμιζόμενο στο βάθος (μπρος-πίσω)
ΠΛΑΪΝΑ	Ανυψούμενα και ρυθμιζόμενα στο πλάτος
ΠΙΣΩ ΤΡΟΧΟΙ	13”με πίεση ελαστικών
ΜΠΡΟΣΤΑ ΤΡΟΧΟΙ	11.5” με πίεση ελαστικών
ΜΕΓΙΣΤΗ ΤΑΧΥΤΗΤΑ	15 Km/h
ΑΥΤΟΝΟΜΙΑ*	55 km
ΜΕΓΙΣΤΟ ΥΨΟΣ ΕΜΠΟΔΙΟΥ	60 mm
ΥΨΟΣ ΠΛΑΤΦΟΡΜΑΣ ΠΟΔΙΩΝ	170 mm
ΜΕΓΙΣΤΗ ΚΛΙΣΗ	15 °
ΜΟΤΕΡ	800W
ΜΠΑΤΑΡΙΑ	2 τμχ 24V -55Ah (μόλυβδού οξέος) Εγγύηση 6 Μήνες
ΦΟΡΤΙΣΤΗΣ	24V x 6AMP
ΦΡΕΝΑ	Ηλεκτρομαγνητικά

PERSEUS

0805760	1330 x 670 x 1350mm	11.5” 13”	650-750mm	480 x 500 x 655 mm	106Kg*	190Kg	(24V x 2) 55Ah	15º	15km/h	55km

**Το καθαρό βάρος χωρίς μπαταρίες. Το βάρος με μπαταρίες είναι 142 Kg*

Αμαξίδιο Scooter Πτυσσόμενο “AEGLE”

Κωδ. **0805761**

Το AEGLE αποτελεί το ιδανικό πτυσσόμενο ηλεκτρικό scooter για άτομα με περιορισμένη κινητικότητα που αναζητούν ανεξαρτησία, άνεση και στιλ στην καθημερινότητά τους. Με σύγχρονο σχεδιασμό και ελαφριά κατασκευή, διπλώνει εύκολα σε λίγα δευτερόλεπτα χάρη του εργονομικού σχεδιασμού του, προσφέροντας ευκολία στη μεταφορά και αποθήκευση. Είναι κατάλληλο για χρήση σε εσωτερικό ή εξωτερικό χώρο.

130kg

2 Έτη Εγγύηση

Εγγύηση

- 2 έτη για το σκελετό
- 1 έτος για τα ηλεκτρικά μέρη του αμαξιδίου
- 6 μήνες για την μπαταρία

- Απομακρυσμένη αναδίπλωση με την χρήση τηλεχειριστηρίου
- Ευκολία στην μεταφορά και αποθήκευση
- Δυνατότητα αλλαγής περιφερειακών πλαστικών σε χρώματα μπλε-κόκκινο

Τεχνικά Χαρακτηριστικά

Σκελετός	Αλουμινίου - Πτυσσόμενος
Μέγιστη ταχύτητα	6 km/h
Αυτονομία*	15km
Μέγιστο ύψος εμποδίου	75 mm
Μέγιστη ασφαλής κλίση	12°
Διαστάσεις (συνολικές) (ΜxΠxΥ)	(97 x 52 x 95) cm
Καθαρό Βάρος με Μπαταρίες	25 kg
Κλίση καθίσματος	4°
Κινητήρας	180W
Μπαταρίες	1 τμχ - 24V 10Ah (λιθίου)
Φορτιστής μπαταριών	Έξοδος συνεχούς ρεύματος 24 V, 2A
Κατηγορία προστασίας του φορτιστή μπαταριών	IP20
Ηχητική προειδοποίηση (όπισθεν)	Ναι
Φρένα	Ηλεκτρομαγνητικά
Διάμετρος πίσω τροχών	8’’, συμπαγής
Διάμετρος μπροστινών τροχών	7’’, συμπαγής
Κονσόλα χειρισμού	Περιστρεφόμενος διακόπτης για τον έλεγχο της ταχύτητας
Συνιστώμενη Θερμοκρασία αποθήκευσης & χρήσης	-30ºC έως +45ºC

Αναπηρικά Αμαξίδια Ειδικού Τύπου

Αναπηρικό Αμαξίδιο “DIONE I”

κωδ. **0803400**

150 kg

2 Έτη Εγγύηση

Συμπαγείς τροχοί 24”, με ακτίνες & Quick Release

Ρυθμιζόμενη κλίση καθίσματος

Διαθέτει άυλο barcode.
Κωδικός Συνταγογράφησης: 00051

Αναπηρικό Αμαξίδιο “DIONE II”

κωδ. **0803401**

150 kg

2 Έτη Εγγύηση

Συμπαγείς τροχοί 12”, με ζάντα & Quick Release

Ρυθμιζόμενη κλίση καθίσματος

Διαθέτει άυλο barcode.
Κωδικός Συνταγογράφησης: 00051

Τα αμαξίδια DIONE είναι αμαξίδια ειδικού τύπου, με αναπαυτικό, εργονομικό κάθισμα. Παρέχουν όλες τις παρακάτω ρυθμίσεις & πλεονεκτήματα, για μεγαλύτερη ευελιξία και ασφάλεια:

- Διαχωριστικό σκελών
- Ροδάκια αντι-ανατροπής
- Μπάρα συνοδού
- Φρένα συνοδού
- Ζώνη ασφαλείας

Τεχνικά Χαρακτηριστικά 0803400 / 0803401

ΣΚΕΛΕΤΟΣ	Ατσάλινος
ΑΝΑΚΛΙΣΗ ΠΛΑΤΗΣ	Ρυθμιζόμενο από 95° έως 145°
ΥΨΟΣ ΠΛΑΤΗΣ	Ρυθμιζόμενο
ΚΑΘΙΣΜΑ	Αναπαυτικό με ρυθμιζόμενο βάθος καθίσματος
ΚΛΙΣΗ ΚΑΘΙΣΜΑΤΟΣ	Με δυνατότητα προσαρμογής κλίσης καθίσματος από 0° έως 32°
ΜΠΡΑΤΣΑ	Ρυθμιζόμενα καθ’ ύψος & κατά πλάτος, με αναπαυτικό μαξιλαράκι
ΠΛΑΙΝΑ ΠΑΝΕΛ	Ρυθμιζόμενα καθ’ ύψος & κατά πλάτος
ΥΠΟΣΤΗΡΙΞΗ ΘΩΡΑΚΟΣ	Αποσπώμενη, ρυθμιζόμενη
ΥΠΟΠΟΔΙΑ	Αποσπώμενα, ανυψούμενα & ρυθμιζόμενου μήκους με μαξιλαράκι υποστήριξης
ΣΤΗΡΙΞΗ ΓΟΝΑΤΩΝ	Περιστρεφόμενη στήριξη γονάτων, ρυθμιζόμενη με μαξιλαράκι
ΠΙΣΩ ΤΡΟΧΟΙ	**0803400** 24” Συμπαγείς με ακτινωτούς τροχούς & Quick Release **0803401** 12” Συμπαγείς με ζάντα & Quick Release
ΜΠΡΟΣΤΑ ΤΡΟΧΟΙ	8”x2” (200x50mm) συμπαγείς, ρυθμιζόμενοι
ΜΕΓΙΣΤΟ ΒΑΡΟΣ ΧΡΗΣΤΗ	150kg
ΣΤΗΡΙΓΜΑ ΚΕΦΑΛΗΣ	Ρυθμιζόμενου ύψους, πλάτους και γωνίας
ΥΛΙΚΟ ΤΑΠΕΤΣΑΡΙΑΣ, ΜΑΞΙΛΑΡΙΟΥ ΚΑΘΙΣΜΑΤΟΣ & ΜΑΞΙΛΑΡΙΟΥ ΣΤΗΡΙΓΜΑΤΟΣ ΚΕΦΑΛΗΣ	Αφρός Πολυουρεθάνης (PU) (εσωτερικά) με νάιλον επένδυση

ΜΕΤΡΗΣΗ ΜΕ ΠΡΟΣΚΕΦΑΛΟ ΣΤΗ ΜΕΓΙΣΤΗ ΘΕΣΗ ΥΨΟΥΣ		
0803400 / 0803401	84cm	134cm

0803400	40cm	*49.5 - 51.5cm	**52.5 - 59cm	56-72cm	121cm	114cm	56cm	24" 8"	150kg	40kg
0803401	40cm	*49.5 - 51.5cm	**52.5 - 59cm	56-72cm	121cm	114cm	56cm	12" 8"	150kg	38kg

*Το βάθος καθίσματος είναι ρυθμιζόμενο.Το μαξιλάρι καθίσματος έχει βάθος 49.5cm
** Το ύψος της πλάτης είναι ρυθμιζόμενο. Το μαξιλάρι πλάτης έχει ύψος 56cm

Αναπηρικό Αμαξίδιο “PROTEUS I”

κωδ. **0811980**

2 Έτη Εγγύηση

Το αναπηρικό αμαξίδιο Reclining "Proteus I" έχει σχεδιαστεί για τη μεταφορά ατόμων με κινητικά προβλήματα ή περιορισμένη κινητικότητα. Μπορεί να χρησιμοποιηθεί τόσο από τον ίδιο τον χρήστη, όσο και με τη βοήθεια συνοδού. Ο εργονομικός σχεδιασμός και η δυνατότητα ανάκλισης προσφέρουν αυξημένη άνεση και στήριξη, καθιστώντας το ιδανικό για καθημερινή χρήση.

Τεχνικά Χαρακτηριστικά

ΣΚΕΛΕΤΟΣ	Ατσάλινος
ΑΝΑΚΛΙΣΗ ΠΛΑΤΗΣ	Ρυθμιζόμενο από 90° έως 160°
ΚΑΘΙΣΜΑ	Δερμάτινου Τύπου
ΜΠΡΑΤΣΑ	Πτυσσόμενα
ΠΛΑΙΝΑ ΠΑΝΕΛ	Με Πλαϊνό Πάνελ
ΥΠΟΠΟΔΙΑ	Αποσπώμενα, ανακλινόμενα & ρυθμιζόμενου μήκους
ΠΙΣΩ ΤΡΟΧΟΙ	24″ συμπαγείς με ακτινες Quick Release
ΜΠΡΟΣΤΑ ΤΡΟΧΟΙ	8″x2″ (200x50mm) PU συμπαγείς
ΜΕΓΙΣΤΟ ΒΑΡΟΣ ΧΡΗΣΤΗ	120kg

- Στήριγμα Κεφαλής
- Ροδάκια αντι-ανατροπής
- Φρένα συνοδού
- Ζώνη ασφαλείας

											GROSS WEIGHT
0811980	46.5cm	44cm	74*cm	66cm	117*cm	125**cm	55cm	24" 8"	120kg	23.5kg	26.5kg

**Μέτρηση με τα υποπόδια. Χωρίς τα υποπόδια η μέτρηση είναι 92cm.*
***Μέτρηση με το προσκέφαλο. Χωρίς το προσκέφαλο η μέτρηση είναι 98cm.*

Αναπηρικό Αμαξίδιο “PROTEUS II”

κωδ. **0811981**

120 kg

Το αναπηρικό αμαξίδιο Reclining "Proteus II" έχει σχεδιαστεί για τη μεταφορά ατόμων με κινητικά προβλήματα ή περιορισμένη κινητικότητα. Μπορεί να χρησιμοποιηθεί τόσο από τον ίδιο τον χρήστη, όσο και με τη βοήθεια συνοδού. Ο εργονομικός σχεδιασμός, και η δυνατότητα ανάκλισης προσφέρουν αυξημένη άνεση και στήριξη, καθιστώντας το ιδανικό για καθημερινή χρήση.

- Στήριγμα Κεφαλής
- Ροδάκια αντι-ανατροπής
- Φρένα συνοδού
- Ζώνη ασφαλείας

2 Έτη Εγγύηση

Τεχνικά Χαρακτηριστικά

ΣΚΕΛΕΤΟΣ	Ατσάλινος
ΑΝΑΚΛΙΣΗ ΠΛΑΤΗΣ	Ρυθμιζόμενο από 90° έως 160°
ΚΑΘΙΣΜΑ	Δερμάτινου Τύπου με Δοχείο
ΜΠΡΑΤΣΑ	Πτυσσόμενα
ΠΛΑΙΝΑ ΠΑΝΕΛ	Με Πλαϊνό Πάνελ
ΥΠΟΠΟΔΙΑ	Αποσπώμενα, ανακλινόμενα & ρυθμιζόμενου μήκους
ΠΙΣΩ ΤΡΟΧΟΙ	24″ συμπαγείς με ακτίνες Quick Release
ΜΠΡΟΣΤΑ ΤΡΟΧΟΙ	8″x2″ (200x50mm) PU συμπαγείς
ΜΕΓΙΣΤΟ ΒΑΡΟΣ ΧΡΗΣΤΗ	120kg

											GROSS WEIGHT
0811981	46.5cm	44cm	74*cm	66cm	117*cm	125**cm	54.5cm	24" 8"	120kg	24kg	27kg

**Μέτρηση με τα υποπόδια. Χωρίς τα υποπόδια η μέτρηση είναι 92cm.*

***Μέτρηση με το προσκέφαλο. Χωρίς το προσκέφαλο η μέτρηση είναι 98cm.*

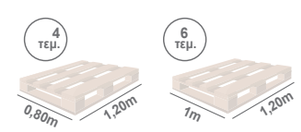

Αναπηρικό Αμαξίδιο AQUA-RECLINING

κωδ. **0805498**

2 Έτη Εγγύηση

Το αναπηρικό αμαξίδιο **AQUA-RECLINING,** είναι ιδανικό για τη μεταφορά ατόμων με κινητικά προβλήματα ή περιορισμένη κινητικότητα Κατάλληλα για εσωτερική χρήση, διευκολύνουν την καθημερινή φροντίδα, την πρόσβαση στην τουαλέτα και την προσωπική υγιεινή, με βοήθεια φροντιστή.

136 kg

Τεχνικά Χαρακτηριστικά

ΣΚΕΛΕΤΟΣ	Αλουμινίου - Μη Πτυσσόμενος
ΧΡΩΜΑ	Μπλε
ΚΑΘΙΣΜΑ	PU - Αδιάβροχο με δοχείο
ΔΥΝΑΤΟΤΗΤΑ ΡΥΘΜΙΣΗΣ ΥΨΟΥΣ	Ναι
ΚΑΤΑΛΛΗΛΟ ΓΙΑ ΧΡΗΣΗ ΣΤΟ ΝΤΟΥΖ	Ναι
ΚΛΙΣΗ ΚΑΘΙΣΜΑΤΟΣ ΚΑΙ ΠΛΑΤΗΣ	Με δυνατότητα προσαρμογής κλίσης καθίσματος και πλάτης από 0° έως 28°
ΠΡΟΣΚΕΦΑΛΟ	Ναι, ρυθμιζόμενου ύψους
ΠΛΑΪΝΑ	Πτυσσόμενα με PU αδιάβροχο μαξιλαράκι
ΥΠΟΠΟΔΙΑ	Αλουμινίου, αποσπώμενα και περιστρεφόμενα με ρυθμιζόμενο μήκος
ΠΙΣΩ ΤΡΟΧΟΙ	5"x 1" (127x25mm) Συμπαγείς με φρένο
ΜΠΡΟΣΤΑ ΤΡΟΧΟΙ	5"x 1" (127x25mm) Συμπαγείς με φρένο
ΦΡΕΝΑ ΣΥΝΟΔΟΥ	Όχι
ΜΕΓΙΣΤΟ ΦΟΡΤΙΟ	136Kg

											GROSS WEIGHT
0805498	43.5cm	43cm	45cm	55cm	104.5 cm	118 - 123cm	56.5 61.5cm	5" 5"	136kg	14.5kg	16.5kg

Πολυθρόνα Ανακλινόμενη, “CINNAMON I”

κωδ. **0815700**

3 Έτη Εγγύηση

• Δυνατότητα προσθήκης καλυμμάτων Κωδ: 0815709

ΥΛΙΚΟ ΚΑΛΥΜΜΑΤΟΣ	Μαλακό σενίλ ύφασμα
ΥΛΙΚΟ ΕΣΩΤΕΡΙΚΗΣ ΕΠΕΝΔΥΣΗΣ	Αφρός υψηλής πυκνότητας – το κάθισμα διαθέτει πυκνότητα 35D, σκληρότητα 70
ΠΛΑΪΝΗ ΤΣΕΠΗ	Ναι
ΧΕΙΡΙΣΤΗΡΙΟ	Ναι
ΘΥΡΑ USB ΣΤΟ ΧΕΙΡΙΣΤΗΡΙΟ	Ναι
ΜΕΓΙΣΤΟ ΦΟΡΤΙΟ	135kg
ΜΟΤΕΡ	1
ΡΟΔΑΚΙΑ	2 χωρίς φρένα
ΚΙΝΗΣΕΙΣ	Ανύψωση της πολυθρόνας και ταυτόχρονη ανάκλιση της πλάτης , ανύψωση του υποποδίου

Πολυθρόνα Ανακλινόμενη, “CLOUD I”

κωδ. **0815701**

3 Έτη Εγγύηση

0815700, 0815701	52cm	50cm	67,5cm	70cm	73cm	110cm	126cm	166cm	113cm	135kg	45kg

• Δυνατότητα προσθήκης καλυμμάτων Κωδ: 0815707

Πολυθρόνα Ανακλινόμενη, “CINNAMON II”

κωδ. **0815702**

3 Έτη Εγγύηση

ΥΛΙΚΟ ΚΑΛΥΜΜΑΤΟΣ	Μαλακό σενίλ ύφασμα
ΥΛΙΚΟ ΕΣΩΤΕΡΙΚΗΣ ΕΠΕΝΔΥΣΗΣ	Αφρός υψηλής πυκνότητας – το κάθισμα διαθέτει πυκνότητα 35D, σκληρότητα 70
ΠΛΑΪΝΗ ΤΣΕΠΗ	Ναι
ΧΕΙΡΙΣΤΗΡΙΟ	Ναι
ΘΥΡΑ USB ΣΤΟ ΧΕΙΡΙΣΤΗΡΙΟ	Ναι
ΜΕΓΙΣΤΟ ΦΟΡΤΙΟ	150kg
ΜΟΤΕΡ	2
ΡΟΔΑΚΙΑ	2 με φρένα
ΚΙΝΗΣΕΙΣ	Ανύψωση της πολυθρόνας, ταυτόχρονη ανάκλιση της πλάτης και ανύψωση του υποποδίου, ανύψωση της πλάτης, ανάκλιση της πλάτης

• Δυνατότητα προσθήκης καλυμμάτων Κωδ: 0815711

Πολυθρόνα Ανακλινόμενη, “CLOUD II”

κωδ. **0815703**

3 Έτη Εγγύηση

0815702, 0815703	50cm	54cm	67,5cm	80cm	74cm	104cm	126cm	166cm	114cm	150kg	51kg

• Δυνατότητα προσθήκης καλυμμάτων Κωδ: 0815710

Πολυθρόνα Ανακλινόμενη, “CLOUD XXL”

κωδ. **0815704**

3 Έτη Εγγύηση

Η "CLOUD XXL" είναι σχεδιασμένη για να προσφέρει άνεση και ασφάλεια, είναι ιδανική για χρήση στο σπίτι, σε κλινικές, ή σε δομές φροντίδας ηλικιωμένων. Η λειτουργία ανάκλισης επιτρέπει ξεκούραση και χαλάρωση, ενώ η στιβαρή κατασκευή της υποστηρίζει διαφορετικά βάρη, ακόμα και χρήστες με αυξημένες ανάγκες σωματικής στήριξης. Με εργονομικό σχεδιασμό και διακριτική εμφάνιση που ταιριάζει σε κάθε χώρο

250kg

ΥΛΙΚΟ ΚΑΛΥΜΜΑΤΟΣ	Μαλακό σενίλ ύφασμα
ΥΛΙΚΟ ΕΣΩΤΕΡΙΚΗΣ ΕΠΕΝΔΥΣΗΣ	Αφρός υψηλής πυκνότητας – το κάθισμα διαθέτει πυκνότητα 35D, σκληρότητα 70
ΠΛΑΪΝΗ ΤΣΕΠΗ	Ναι
ΧΕΙΡΙΣΤΗΡΙΟ	Ναι
ΘΥΡΑ USB ΣΤΟ ΧΕΙΡΙΣΤΗΡΙΟ	Ναι
ΜΕΓΙΣΤΟ ΦΟΡΤΙΟ	150kg
ΜΟΤΕΡ	2
ΡΟΔΑΚΙΑ	2 με φρένα
ΚΙΝΗΣΕΙΣ	Ταυτόχρονη ανύψωση της πολυθρόνας και κατέβασμα υποποδίων, ταυτόχρονο κατέβασμα της πολυθρόνας και ανέβασμα υποποδίων, ανύψωση της πλάτης, ανάκλιση της πλάτης

• Δυνατότητα προσθήκης καλυμμάτων Κωδ: 0815712

0815704	75cm	55cm	67,5cm	112cm	92cm	110cm	127cm	167cm	132cm	250kg	64kg

Πολυθρόνα Ανακλινόμενη με Μασάζ Δόνησης

κωδ. **0815708** **ΑΝΑΜΕΝΕΤΑΙ**

3 Έτη Εγγύηση

Η ανακλινόμενη πολυθρόνα με μασάζ δόνησηΣ είναι σχεδιασμένη για να προσφέρει άνεση και ασφάλεια, είναι ιδανική για χρήση στο σπίτι, σε κλινικές, ή σε δομές φροντίδας ηλικιωμένων. Η λειτουργία ανάκλισης επιτρέπει ξεκούραση και χαλάρωση, ενώ η ενσωματωμένη λειτουργία δονητικού μασάζ προσφέρει επιπλέον ανακούφιση. Η στιβαρή κατασκευή της υποστηρίζει διαφορετικά βάρη, ακόμα και χρήστες με αυξημένες ανάγκες σωματικής στήριξης. Με εργονομικό σχεδιασμό και .διακριτική εμφάνιση που ταιριάζει σε κάθε χώρο

ΥΛΙΚΟ ΚΑΛΥΜΜΑΤΟΣ	Δερμάτινο, αδιάβροχο, με προστασία από λεκέδες (anti-stain)
ΥΛΙΚΟ ΕΣΩΤΕΡΙΚΗΣ ΕΠΕΝΔΥΣΗΣ	Αφρός υψηλής πυκνότητας – το κάθισμα διαθέτει πυκνότητα 35D, σκληρότητα 70
ΠΛΑΪΝΗ ΤΣΕΠΗ	Ναι
ΧΕΙΡΙΣΤΗΡΙΟ	Ναι
ΘΥΡΑ USB ΣΤΟ ΧΕΙΡΙΣΤΗΡΙΟ	Ναι
ΜΕΓΙΣΤΟ ΦΟΡΤΙΟ	135kg
ΜΟΤΕΡ	1
ΛΕΙΤΟΥΡΓΙΕΣ	Μασάζ και Θέρμανση
ΡΟΔΑΚΙΑ	2 χωρίς φρένα
ΚΙΝΗΣΕΙΣ	Ανύψωση της πολυθρόνας και ταυτόχρονη ανάκλιση της πλάτης, ανύψωση του υποποδίου

52cm	50cm	67,5cm	70cm	73cm	110cm	126cm	166cm	113cm	135kg	45kg

Γερανός Ανύψωσης Ασθενών “ELYROS”

κωδ. **0811880**

200kg

2 Έτη Εγγύηση

Ο βαραϊατρικός γερανός “ELYROS” έχει σχεδιαστεί ειδικά για την ασφαλή και άνετη ανύψωση και μετακίνηση ατόμων με περιορισμένη κινητικότητα και αυξημένο σωματικό βάρος. Είναι κατάλληλος για χρήση σε νοσοκομεία, μονάδες φροντίδας ακόμα και στο σπίτι, προσφέροντας ευκολία και άνεση τόσο στους ασθενείς όσο και στους φροντιστές.

- Επαναφορτιζόμενη Μπαταρία
- Με ηλεκτροκίνητη ανύψωση
- Ατσάλινος Σκελετός
- Φρένα στους πίσω τροχούς
- Καθαρός Βάρος: 45 Kg
- Τάση Εισόδου: 220V – 50Hz
- Ένδειξη χαμηλής στάθμης μπαταρίας
- Ασφαλής διακοπή ανύψωσης αν ο ασθενής ή ο φροντιστής μπλοκάρει κατά λάθος το βραχίονα
- Εγγύηση μπαταρίας: 6 μήνες

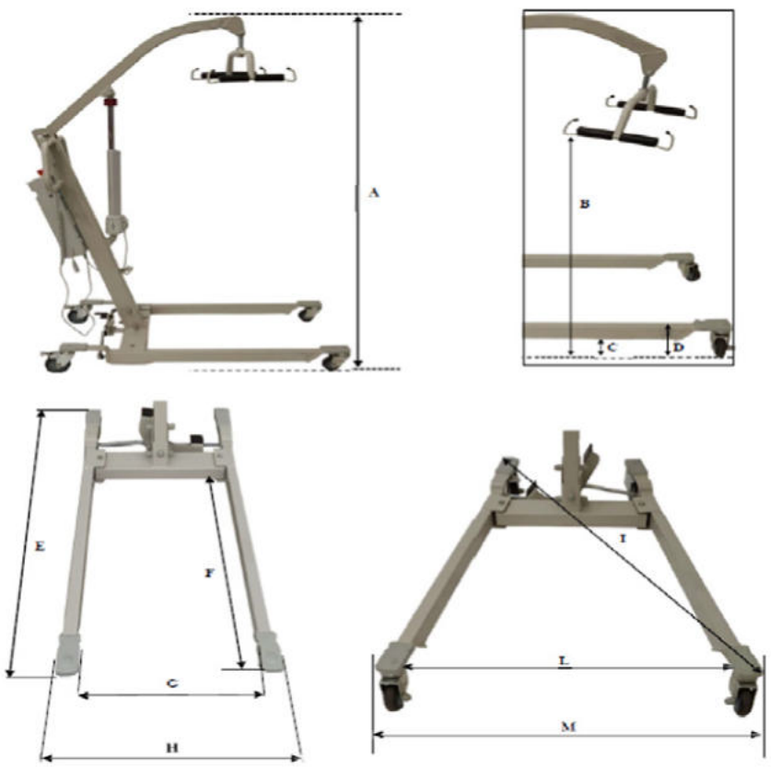

A. Μέγιστο ύψος βραχίονα ανύψωσης (άνω άκρο): 200cm
B. Ελάχιστο και μέγιστο ύψος ανύψωσης (απόσταση άγκιστρων βραχίονα από το έδαφος): 90 - 172cm
C. Ύψος της κάτω επιφάνειας της βάσης από το έδαφος: 4.5cm
D. Ύψος της επάνω επιφάνειας της βάσης από το έδαφος: 11cm
E. Ελάχιστο βάθος: 125cm
F. Εσωτερικό μήκος της βάσης: 80cm
G. Ελάχιστο εσωτερικό πλάτος κλειστής βάσης: 49cm
H. Ελάχιστο εξωτερικό πλάτος κλειστής βάσης: 60cm
I. Εύρος ακτίνας κάμψης: 131cm
L. Εσωτερικό πλάτος ανοικτής βάσης: 80cm
M. Εξωτερικό πλάτος ανοικτής βάσης: 91cm
Διάμετρος μπροστινών τροχών: 7.5cm
Διάμετρος πίσω τροχών με φρένο: 10cm

Καρέκλα Μπάνιου “WAVE” Ροζ

κωδ. **0803851** **Small**

κωδ. **0803852** **Medium**

κωδ. **0803853** **Large**

Η καρέκλα μπάνιου “WAVE” έχει σχεδιαστεί για να προσφέρει σταθερή και άνετη υποστήριξη σε παιδιά και εφήβους κατά τη διάρκεια του μπάνιου ή του ντους. Είναι ιδανική για χρήση σε εσωτερικό χώρο, εντός μπάνιου, και απευθύνεται σε χρήστες που αντιμετωπίζουν δυσκολίες στο να καθίσουν ή να διατηρήσουν την ισορροπία τους.

2 Έτη Εγγύηση

Τεχνικά Χαρακτηριστικά

ΣΚΕΛΕΤΟΣ	Αλουμίνιο, Πτυσσόμενος, Ρυθμιζόμενος καθ’ ύψος σε 6 επίπεδα
ΧΡΩΜΑ	Ροζ
ΥΦΑΣΜΑ	Διάτρητο πολυεστερικό ύφασμα με ιδιότητες επιβρδάδυνσης φλόγας
ΒΑΣΗ	Αλουμινίου με αντιολισθητικό τμήμα στήριξης

	0803851	0803852	0803853
ΜΕΓΙΣΤΟ ΦΟΡΤΙΟ	100Kg	100Kg	100Kg
ΒΑΘΟΣ ΚΑΘΙΣΜΑΤΟΣ	28cm	35cm	40cm
ΩΦΕΛΙΜΟ ΠΛΑΤΟΣ ΚΑΘΙΣΜΑΤΟΣ	43cm	43cm	43cm
ΥΨΟΣ ΠΛΑΤΗΣ ΚΑΘΙΣΜΑΤΟΣ	49cm	60cm	71.5cm
ΜΗΚΟΣ ΤΜΗΜΑΤΟΣ ΚΝΗΜΗΣ	25cm	29.5cm	34cm
ΣΥΝΟΛΙΚΟ ΜΗΚΟΣ	100*cm	123*cm	142.5*cm
ΣΥΝΟΛΙΚΟ ΠΛΑΤΟΣ	43.8cm	43.8cm	43.8cm
ΥΨΟΣ ΚΑΘΙΣΜΑΤΟΣ (ΜΕΤΡΗΣΗ ΑΠΟ ΠΑΤΩΜΑ	15-40cm	15-46cm	15-51cm
ΗΛΙΚΙΑ	1-6 ετών	4-12 ετών	9-16 ετών

**Σε πλήρη οριζόντια έκταση*

Καρέκλα Μπάνιου “WAVE” Μπλε

κωδ. **0803848** **Small**

κωδ. **0803849** **Medium**

κωδ. **0803850** **Large**

Η καρέκλα μπάνιου “WAVE” έχει σχεδιαστεί για να προσφέρει σταθερή και άνετη υποστήριξη σε παιδιά και εφήβους κατά τη διάρκεια του μπάνιου ή του ντους. Είναι ιδανική για χρήση σε εσωτερικό χώρο, εντός μπάνιου, και απευθύνεται σε χρήστες που αντιμετωπίζουν δυσκολίες στο να καθίσουν ή να διατηρήσουν την ισορροπία τους.

2 Έτη Εγγύηση

Τεχνικά Χαρακτηριστικά

ΣΚΕΛΕΤΟΣ	Αλουμίνιο, Πτυσσόμενος, Ρυθμιζόμενος καθ’ ύψος σε 6 επίπεδα
ΧΡΩΜΑ	Μπλε
ΥΦΑΣΜΑ	Διάτρητο πολυεστερικό ύφασμα με ιδιότητες επιβρδάδυνσης φλόγας
ΒΑΣΗ	Αλουμινίου με αντιολισθητικό τμήμα στήριξης

	0803851	0803852	0803853
ΜΕΓΙΣΤΟ ΦΟΡΤΙΟ	100Kg	100Kg	100Kg
ΒΑΘΟΣ ΚΑΘΙΣΜΑΤΟΣ	28cm	35cm	40cm
ΩΦΕΛΙΜΟ ΠΛΑΤΟΣ ΚΑΘΙΣΜΑΤΟΣ	43cm	43cm	43cm
ΥΨΟΣ ΠΛΑΤΗΣ ΚΑΘΙΣΜΑΤΟΣ	49cm	60cm	71.5cm
ΜΗΚΟΣ ΤΜΗΜΑΤΟΣ ΚΝΗΜΗΣ	25cm	29.5cm	34cm
ΣΥΝΟΛΙΚΟ ΜΗΚΟΣ	100*cm	123*cm	142.5*cm
ΣΥΝΟΛΙΚΟ ΠΛΑΤΟΣ	43.8cm	43.8cm	43.8cm
ΥΨΟΣ ΚΑΘΙΣΜΑΤΟΣ (ΜΕΤΡΗΣΗ ΑΠΟ ΠΑΤΩΜΑ	15-40cm	15-46cm	15-51cm
ΗΛΙΚΙΑ	1-6 ετών	4-12 ετών	9-16 ετών

**Σε πλήρη οριζόντια έκταση*

Τροχήλατη Βάση για Καρέκλα Μπάνιου “WAVE”

κωδ. **0803854** Small

κωδ. **0803855** Medium

κωδ. **0803856** Large

100kg

Συνδυάζεται με τις καρέκλες μπάνιου WAVE για χρήση στο ντουζ

2 Έτη Εγγύηση

Τεχνικά Χαρακτηριστικά

ΣΚΕΛΕΤΟΣ	Αλουμινίου, με αντιολισθητικό τμήμα στήριξης
ΠΙΣΩ ΡΟΔΑΚΙΑ	3” Περιστρεφόμενα & Αντιολισθητικά
ΜΠΡΟΣΤΑ ΡΟΔΑΚΙΑ	3” Περιστρεφόμενα & Αντιολισθητικά
ΦΡΕΝΑ	Σε όλα τα ροδάκια

	0803854	0803855	0803856
ΜΕΓΙΣΤΟ ΦΟΡΤΙΟ	100Kg	100Kg	100Kg
ΜΗΚΟΣ	112cm	115cm	117,5cm
ΠΛΑΤΟΣ	49,8cm	49,8cm	49,8cm
ΥΨΟΣ	43cm	43cm	43cm
ΗΛΙΚΙΑ	1-6 ετών	4-12 ετών	9-16 ετών

Καρέκλα με δοχείο “SEAL”

κωδ. **0815017**

125kg

Η καρέκλα με δοχείο “SEAL” προορίζεται για χρήση ως βοήθημα τουαλέτας από άτομα με περιορισμένη κινητικότητα, όπως ηλικιωμένοι, ασθενείς ή άτομα με αναπηρίες. Έχει σχεδιαστεί για εσωτερική χρήση και προσφέρει ασφάλεια και άνεση στην καθημερινή υγιεινή.

- Ατσάλινος σκελετός
- Κατάλληλη για όλους τους τύπους τουαλέτας με αποσπώμενο δοχείο
- Ρυθμιζόμενη καθ’ ύψος σε 6 επίπεδα με σύστημα πατήματος κουμπιού
- Υλικό καθίσματος και πλάτης: Βινύλιο με ιδιότητες επιβράδυνσης φλόγας

43cm	46cm	58-62cm	48-63cm	34.5cm	8kg	130kg

Καρέκλα Μπάνιου με Περιστρεφόμενο Κάθισμα 360°

κωδ. **0805660**

136kg

Τεχνικά Χαρακτηριστικά

ΣΚΕΛΕΤΟΣ	Αλουμίνιο
ΥΛΙΚΟ ΠΛΑΤΗΣ, ΚΑΘΙΣΜΑΤΟΣ, ΜΟΧΛΟΥ ΠΕΡΙΣΤΡΟΦΗΣ	PE
ΥΛΙΚΟ ΥΠΟΒΡΑΧΙΟΝΙΩΝ	Αλουμίνιο και αφρώδες υλικό EVA
ΥΛΙΚΟ ΓΙΑ ΠΑΠΟΥΤΣΑΚΙΑ	TPR

48-51cm	48-51cm	40cm	34cm	43-55cm	34cm	136kg	4,9kg

2 Έτη Εγγύηση

Περιστρεφόμενο Κάθισμα Μεταφοράς Μπανιέρας 360°

Οριζόντια και 360° κίνηση για εύκολη μεταφορά εντός κι εκτός μπανιέρας

κωδ. **0805661**

136kg

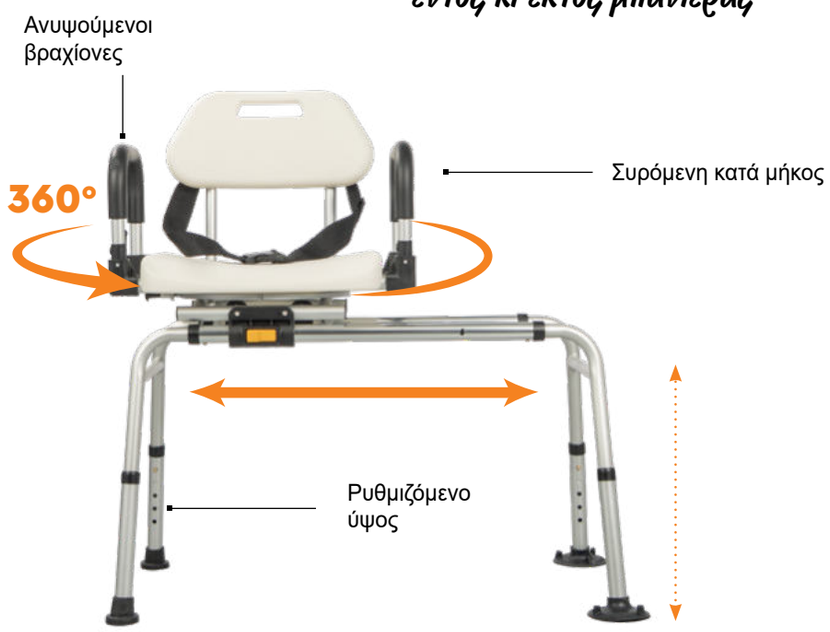

87cm	87cm	40cm	34cm	48-58cm	34cm	136kg	6,2kg

Τεχνικά Χαρακτηριστικά

ΣΚΕΛΕΤΟΣ	Αλουμίνιο
ΥΛΙΚΟ ΠΛΑΤΗΣ, ΚΑΘΙΣΜΑΤΟΣ, ΜΟΧΛΟΥ ΠΕΡΙΣΤΡΟΦΗΣ	PE
ΥΛΙΚΟ ΥΠΟΒΡΑΧΙΟΝΙΩΝ	Αλουμίνιο και αφρώδες υλικό EVA
ΥΛΙΚΟ ΓΙΑ ΠΑΠΟΥΤΣΑΚΙΑ	TPR

2 Έτη Εγγύηση

Σανίδα μπανιέρας ρυθμιζόμενη με περιστρεφόμενη βάση (110 kg)

κωδ. **0812202**

110 kg

75cm	34,5 cm	45-67cm	-	110Kg

- Βάρος: 1,40 kg
- Περιστρεφόμενη βάση διαμέτρου: 9,5 cm

”Ηλεκτρική Καρεκλά Ανύψωσης Μπάνιου “SPLASH

κωδ. **0815720**

Η ηλεκτρική καρέκλα ανύψωσης μπάνιου “SPLASH” προσφέρει άνεση, ασφάλεια και αυτονομία στο μπάνιο, διευκολύνοντας τη χρήση της μπανιέρας για άτομα με περιορισμένη κινητικότητα. Με συμπαγή, πτυσσόμενο σχεδιασμό και με τη λειτουργία μπαταρίας, τοποθετείται εύκολα σε κάθε μπανιέρα, χωρίς καλώδια ή εξωτερική τροφοδοσία. Διαθέτει έξυπνες λειτουργίες ασφαλείας, αντιολισθητικές βεντούζες και αρθρωτό σύστημα καθίσματος για μέγιστη σταθερότητα και ευκολία.

Περιεχόμενα Συσκευασίας

- Χειριστήριο
- Φορτιστής
- Στήριγμα πλάτης
- Βάση (μαξιλάρι και 6 βεντούζες)
- Εγχειρίδιο χρήσης

Τεχνικά Χαρακτηριστικά

ΘΕΡΜΟΚΡΑΣΙΑ ΛΕΙΤΟΥΡΓΙΑΣ	5-40°C
ΥΓΡΑΣΙΑ ΚΑΤΑ ΤΗ ΛΕΙΤΟΥΡΓΙΑ	Κάτω από 40°C 20%-90%
ΘΕΡΜΟΚΡΑΣΙΑ ΑΠΟΘΗΚΕΥΣΗΣ	-10-50°C
ΥΓΡΑΣΙΑ ΑΠΟΘΗΚΕΥΣΗΣ	20%-90%
ΤΑΣΗ ΦΟΡΤΙΣΗΣ	100-240 V, 50/60 Hz μεγ. 0,8 A
ΜΠΑΤΑΡΙΑ	14.8 V, 2.2 Ah
ΒΑΘΜΟΣ IP	IP68

- Εύκολη ρύθμιση ύψους καθίσματος με την χρήση χειριστηρίου (6-48 cm)
- Εγκαθίσταται εύκολα σε σχεδόν οποιαδήποτε μπανιέρα — δεν απαιτούνται υδραυλικές ή ηλεκτρικές εργασίες
- Αποσπώμενη πλάτη με δυνατότητα κλίσης 50° (90°-140°)
- Εύκολη μεταφορά και αποθήκευση λόγω μικρού όγκου κατά την αναδίπλωση
- Εξοπλισμένη με 6 βεντούζες στη βάση προσφέροντας αντιολισθητική δράση
- Αδιάβροχος σκελετός, όπου μπορεί να ανεβοκατεβαίνει κατά την διάρκεια του μπάνιου

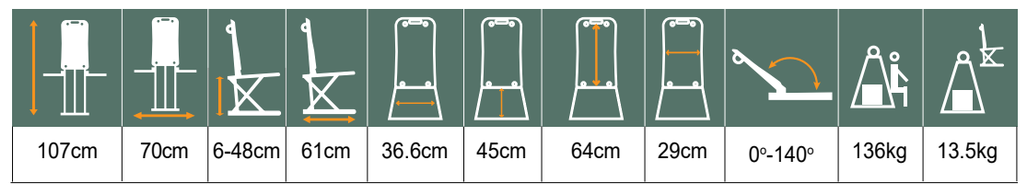

107cm	70cm	6-48cm	61cm	36.6cm	45cm	64cm	29cm	0°-140°	136kg	13.5kg

Σκοραμίδα Πλαστική

κωδ. **0810224**

- Μήκος: 37cm
- Πλάτος: 23.8cm
- Ύψος: 8.5cm
- Υλικό: Πλαστικό
- Καθαρό βάρος: 110gr
- Χωρητικότητα: 1L

Βοηθητικό Χεράκι

κωδ. **0812216**

80cm

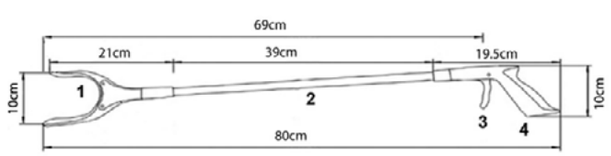

1. Κεφαλή
2. Κεντρικός σωλήνας
3. Σκανδάλη
4. Λαβή

Τεχνικές προδιαγραφές:
- Σωλήνας: ανοδιωμένο αλουμίνιο
- Κεφαλή: εργονομική από PP (πολυπροπυλένιο) και TPR
- Λαβή: εργονομική από PP (πολυπροπυλένιο) και TPR
- Σκανδάλη: PP (πολυπροπυλένιο)

Ουροσυλλέκτης Κλίνης με T - Valve

κωδ. **0809544**

- Με βαλβίδα Αντεπιστροφής
- Με βαλβίδα T-tap
- Χωρητικότητα 2 lt
- Εσωτερική διάμετρος σωλήνα: 6 mm
- Μήκος σωλήνα 90 cm
- Σύνδεσμος βημάτων με προστατευτικό καπάκι
- Διανέμεται σε πακέτο 25 τεμαχίων

Ουροσυλλέκτης Κλίνης

κωδ. **0809012**

- Με βαλβίδα Αντεπιστροφής
- Χωρίς βαλβίδα εκροής
- Χωρητικότητα 2 lt
- Εσωτερική διάμετρος σωλήνα: 6 mm
- Μήκος σωλήνα 90 cm
- Σύνδεσμος βημάτων με προστατευτικό καπάκι
- Διανέμεται σε πακέτο 25 τεμαχίων

Αναπηρικό Αμαξίδιο "HELIOS"

κωδ. **0815009**

68 kg

Με ρυθμιζόμενη λαβή

Το παιδικό αναπηρικό αμαξίδιο **"HELIOS"** έχουν σχεδιαστεί για τη μεταφορά παιδιών. Διευκολύνουν την κίνηση ατόμων με περιορισμένη κινητικότητα και μπορούν να χρησιμοποιηθούν είτε με τη βοήθεια συνοδού είτε από το ίδιο το παιδί.

ΣΚΕΛΕΤΟΣ	Ατσάλινος - Πτυσσόμενος
ΚΑΘΙΣΜΑ	Υφασμάτινο Nylon
ΠΛΑΪΝΑ	Πτυσσόμενα- Flip back
ΥΠΟΠΟΔΙΑ	Αποσπώμενα, Περιστρεφόμενα, Swing away με ρυθμιζόμενο ύψος
ΠΙΣΩ ΤΡΟΧΟΙ	22" MAG Συμπαγείς με ζάντα & Quick release
ΜΠΡΟΣΤΑ ΤΡΟΧΟΙ	6" x 1.25" Συμπαγείς (150x32mm)
ΖΩΝΗ ΑΣΦΑΛΕΙΑΣ	Ναι
ΛΑΒΕΣ	Με ρυθμιζόμενο ύψος

• Με δυνατότητα προσθήκης Reclining υποποδίων 0815031,0815032

0815009	36cm	35cm	36cm	34cm	57cm	94cm	87-96*cm	44cm	22" 6"	68Kg	16**Kg

**Με τις χειρολαβές στην κατώτατη θέση, το συνολικό ύψος είναι 87cm. Με τις χειρολαβές στην ανώτατη θέση, το συνολικό ύψος είναι 96cm.*
***Με υποπόδια & πίσω τροχούς. Το αμαξίδιο χωρίς υποπόδια και πίσω τροχούς έχει βάρος 12,5kg.*

Παιδικό Αναπηρικό Αμαξίδιο "Yeti"

Κωδ. **0815500**

Το παιδικό αναπηρικό αμαξίδιο **YETI** έχει σχεδιαστεί για μεγαλύτερα παιδιά με κινητικά ή ορθοστατικά προβλήματα. Πλούσιο σε αξεσουάρ για την ευκολία του συνοδού και προσφέρει σωστή θέση καθίσματος για την άνεση του παιδιού.

2 Έτη Εγγύηση

0815500	25*/ 42cm	28*/ 43cm	31-45cm	65-85cm	66cm	114,5-146cm	117-133cm	56cm	11,42” 7,64”	80Kg	24-28,6Kg

*οι μετρήσεις δίνονται με τα ένθετα

Τεχνικά Χαρακτηριστικά

ΗΛΙΚΙΑ ΧΡΗΣΤΗ	11-18 χρονών
ΥΨΟΣ ΧΡΗΣΤΗ	130-175cm
ΡΥΘΜΙΖΟΜΕΝΟ ΥΠΟΠΟΔΙΟ	28,5-43,5cm
ΜΕΓΙΣΤΟ ΦΟΡΤΙΟ ΚΑΛΑΘΙΟΥ	3Kg
ΜΕΓΙΣΤΟ ΦΟΡΤΙΟ ΤΣΑΝΤΑΣ	2Kg
ΑΝΑΔΙΠΛΟΥΜΕΝΟ ΑΝΑΠΗΡΙΚΟ (ΜΧΠΧΥ)	110x66x50cm

- Το σύστημα “I Grow With You” εγγυάται στήριξη για πολλά χρόνια, καθώς δίνει τη δυνατότητα επέκτασης του ύψους της πλάτης, μήκος υποποδίου και βάθους του καθίσματος
- Πλήρης αναδίπλωση με αφαίρεση όλων των εξαρτημάτων
- Ανακλινόμενη πλάτη
- Ταυτόχρονη δυνατοτητα ανακλισης καθίσματος και πλάτης σε 5 θέσεις: 9,5°-29°
- Δυνατότητα κλειδώματος κατευθυνσής ροδών
- Σκίαστρο με άνοιγμα για δυνατότητα οπτικής επαφής του γονέα με του παιδιού
- Περιέχει αναρτήσεις απορρόφησης κραδασμών
- Ρύθμιση πλάτης σε 8 θέσεις: 3°-99°

Ανακλινόμενη Πλάτη

3° - 99° | 8 θέσεις

Ρυθμιζόμενο και με κλίση υποπόδιο

80° - 180° | 6 θέσεις

Πλαϊνά αντιανεμικής κάλυψης

Αναδιπλούμενος ελαφρύς σκελετός

Στήριξη οδήγησης

Αξεσουάρ *(συμπεριλαμβάνονται στην συσκευασία)*

Κωδ.: 0815535
Μαξιλάρια Αυξομείωσης Πλάτους

Κωδ.: 0815536
Στήριγμα Κεφαλιού

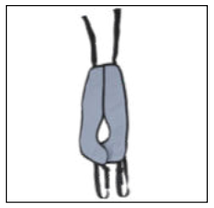

Κωδ.: 0815509
Ζώνες Απαγωγής

Κωδ.: 0815537
Μπάρα Ασφαλείας

Κωδ.: 0815538
Ζώνη 5 Σημείων

Κωδ.: 0815504
Καλάθι

Κωδ.: 0815502
Τραπεζάκι

Κωδ.: 0815539
Σκίαστρο με Άνοιγμα για Οπτική Επάφη

Αξεσουάρ *(ΔΕΝ συμπεριλαμβάνονται στην συσκευασία)*

Κωδ.: 0815510
Γάντια με μαγνήτη

Κωδ.: 0815503
Τσάντα

Κωδ.: 0815501
Μαξιλάρι Απαγωγής

Κωδ.: 0815507
Ομπρέλα

Κωδ.: 0815505
Αδιάβροχο Κάλυμμα

Κωδ.: 0815508
Υπνόσακος

Κωδ.: 0815506
Αντικουνουπικό Δίχτυ

Παιδικό Αναπηρικό Αμαξίδιο "Zefir"

κωδ. **0815517**

Το παιδικό αναπηρικό αμαξίδιο **ZEFIR** είναι ένας ελαφρύς και συμπαγής εξοπλισμός που προορίζεται για παιδιά με κινητικά ή ορθοστατικά προβλήματα. Πλούσιο σε αξεσουάρ για την ευκολία του συνοδού και προσφέρει σωστή θέση καθίσματος για την άνεση του παιδιού.

2 Έτη Εγγύηση

- Το σύστημα “I Grow With You” εγγυάται στήριξη για πολλά χρόνια, καθώς δίνει τη δυνατότητα επέκτασης του ύψους της πλάτης, μήκος υποποδίου και βάθους του καθίσματος
- Πλήρης αναδίπλωση χωρίς αφαίρεση των εξαρτημάτων
- Ανακλινόμενη πλάτη
- Δυνατότητα κλειδώματος κατευθυνσής ροδών
- Σκίαστρο με άνοιγμα για δυνατότητα οπτικής επαφής του γονέα με του παιδιού
- Ρύθμιση πλάτης σε 2 θέσεις: 25°-57°

0815517	29* 37cm	29* 38cm	24/30 cm	50/60 cm	62cm	95-113cm	102-122cm	74cm	12,17” 9,45”	40Kg	13-17Kg

*οι μετρήσεις δίνονται με τα ένθετα

Τεχνικά Χαρακτηριστικά

ΗΛΙΚΙΑ ΧΡΗΣΤΗ	2-10 χρονών
ΥΨΟΣ ΧΡΗΣΤΗ	80-140cm
ΡΥΘΜΙΖΟΜΕΝΟ ΥΠΟΠΟΔΙΟ	20 /30 /40 cm
ΜΕΓΙΣΤΟ ΦΟΡΤΙΟ ΚΑΛΑΘΙΟΥ	2Kg
ΜΕΓΙΣΤΟ ΦΟΡΤΙΟ ΤΣΑΝΤΑΣ	2Kg
ΑΝΑΔΙΠΛΟΥΜΕΝΟ ΑΝΑΠΗΡΙΚΟ (ΜΧΠΧΥ)	94x62x35cm

MIN

MAX

• Χάρη σε έναν απλό μηχανισμό του υποπόδιου, μπορούμε να το χαμηλώσουμε σε ύψος 40 cm από το επίπεδο του καθίσματος
• Η αναδιπλωμένη άκρη του καθίσματος επιτρέπει την αύξηση της επιφάνειάς του κατά 6 cm, δίνοντάς μας μέγιστο βάθος 30 cm
• Οι μεταλλικές προεκτάσεις της πλάτης επιτρέπουν την επέκταση κατά 10 cm, γεγονός που μας δίνει το μέγιστο ύψος των 60cm

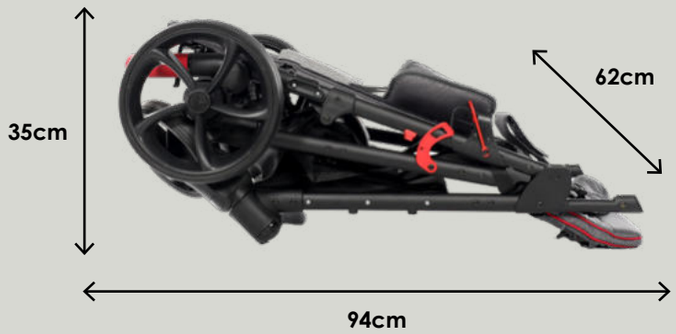

Αξεσουάρ *(συμπεριλαμβάνονται στην συσκευασία)*

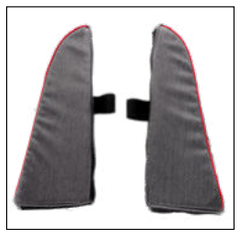

Κωδ.: 0815540
Ένθετα Αυξομείωσης Πλάτους

Κωδ.: 0815541
Προέκταση Πλάτης

Κωδ.: 0815542
Μπάρα Ασφαλείας

Κωδ.: 0815543
Ζώνη Απαγωγής

Κωδ.: 0815544
Ζώνη 5 Σημείων

Κωδ.: 0815518
Καλάθι

Κωδ.: 0815521
Ρυθμιζόμενο Τραπεζάκι

Κωδ.: 0815519
Σκίαστρο με Άνοιγμα για Οπτική Επάφη

Κωδ.: 0815545
Στήριγμα κεφαλιού

Αξεσουάρ *(ΔΕΝ συμπεριλαμβάνονται στην συσκευασία)*

Κωδ.: 0815522
Τσάντα

Κωδ.: 0815525
Ομπρέλα

Κωδ.: 0815527
Γάντια

Κωδ.: 0815523
Αδιάβροχο Κάλυμμα

Κωδ.: 0815526
Υπνόσακος

Κωδ.: 0815524
Αντικουνουπικό Δίχτυ

Κωδ.: 0815520
Μαξιλάρι Απαγωγής

25°, 57° | 2 θέσεις

Ανακλινόμενη Πλάτη

Παιδικό Αναπηρικό Αμαξίδιο "Pegaz"

κωδ. **0815528**

Το παιδικό αναπηρικό αμαξίδιο **PEGAZ** έχει σχεδιαστεί για παιδιά με κινητικά ή ορθοστατικά προβλήματα. Πλούσιο σε αξεσουάρ για την ευκολία του συνοδού και προσφέρει σωστή θέση καθίσματος για την άνεση του παιδιού.

2 Έτη Εγγύηση

- Το σύστημα “I Grow With You” εγγυάται στήριξη για πολλά χρόνια, καθώς δίνει τη δυνατότητα επέκτασης του ύψους της πλάτης, μήκος υποποδίου και βάθους του καθίσματος
- Πλήρης αναδίπλωση τύπου ομπρέλα με αφαίρεση όλων των εξαρτημάτων
- Ανακλινόμενη πλάτη
- Δυνατότητα κλειδώματος κατευθυνσής ροδών
- Σκίαστρο με άνοιγμα για δυνατότητα οπτικής επαφής του γονέα με του παιδιού
- Ρύθμιση πλάτης σε 2 θέσεις: 22°-34°

0815528	30*/ 37cm	30*/ 38cm	25/ 33cm	50/ 60cm	56cm	90-108cm	106-130cm	59cm	6,89” 6,89”	40Kg	10-19Kg

*οι μετρήσεις δίνονται με τα ένθετα

Τεχνικά Χαρακτηριστικά

ΗΛΙΚΙΑ ΧΡΗΣΤΗ	2-10 χρονών
ΥΨΟΣ ΧΡΗΣΤΗ	80-140cm
ΡΥΘΜΙΖΟΜΕΝΟ ΥΠΟΠΟΔΙΟ	20/30/40 cm
ΜΕΓΙΣΤΟ ΦΟΡΤΙΟ ΚΑΛΑΘΙΟΥ	2Kg
ΜΕΓΙΣΤΟ ΦΟΡΤΙΟ ΤΣΑΝΤΑΣ	2Kg
ΑΝΑΔΙΠΛΟΥΜΕΝΟ ΑΝΑΠΗΡΙΚΟ (ΜΧΠΧΥ)	124x28x39cm

Θέση καθίσματος	Ανακλινόμενη Πλάτη	Ρυθμιζόμενο υποπόδιο
25° | 1 θέση	22°, 34° | 2 θέσεις	20,30,40cm | 3 θέσεις

Αξεσουάρ *(συμπεριλαμβάνονται στην συσκευασία)*

Κωδ.: 0815546
Ένθετα Αυξομείωσης Πλάτους

Κωδ.: 0815547
Στήριγμα Κεφαλιού

Κωδ.: 0815548
Ζώνη Απαγωγής

Κωδ.: 0815549
Μπάρα Ασφαλείας

Κωδ.: 0815550
Ζώνη 5 Σημείων

Κωδ.: 0815533
Ρυθμιζόμενο Τραπεζάκι

Κωδ.: 0815551
Σκίαστρο με Άνοιγμα για Οπτική Επάφη

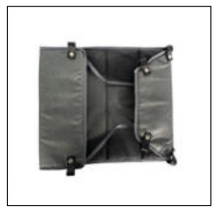

Κωδ.: 0815529
Καλάθι

Αξεσουάρ *(ΔΕΝ συμπεριλαμβάνονται στην συσκευασία)*

Κωδ.: 0815531
Τσάντα

Κωδ.: 0815532
Ομπρέλα

Κωδ.: 0815530
Μαξιλάρι Απαγωγής

Κωδ.: 0815534
Υπνόσακος

Κωδ.: 0815524
Αντικουνουπικό Δίχτυ

Κωδ.: 0815523
Αδιάβροχο Κάλυμμα

Παιδικό Αναπηρικό Αμαξίδιο "ALFA"

κωδ. **0815511**

Το παιδικό αναπηρικό αμαξίδιο **ALFA** έχει σχεδιαστεί για παιδιά με κινητικά ή ορθοστατικά προβλήματα. Πλούσιο σε αξεσουάρ για την ευκολία του συνοδού και προσφέρει σωστή θέση καθίσματος για την άνεση του παιδιού.

2 Έτη Εγγύηση

- Το σύστημα “I Grow With You” εγγυάται στήριξη για πολλά χρόνια, καθώς δίνει τη δυνατότητα επέκτασης του ύψους της πλάτης, μήκος υποποδίου και βάθους του καθίσματος
- Πλήρης αναδίπλωση με αφαίρεση όλων των εξαρτημάτων
- Ανακλινόμενη πλάτη
- Ταυτόχρονη δυνατοτητα ανακλισης καθίσματος και πλάτης σε 6 θέσεις: 5,5°-30°
- Δυνατότητα κλειδώματος κατευθυνσής ροδών
- Σκίαστρο με άνοιγμα για δυνατότητα οπτικής επαφής του γονέα με του παιδιού
- Ρύθμιση πλάτης σε 8 θέσεις: -5°-91°
- Ρυθμιζόμενο ύψος στηρίγματος κεφαλιού και ρυθμιζόμενα πλευρικά μαξιλαράκια

0815511	27-32*/ 40cm	27-32*/ 41cm	30-40cm	59-74cm	66cm	100-145cm	107-128cm	59-67cm	12,01” 7,87”	55Kg	26Kg

*οι μετρήσεις δίνονται με τα ένθετα

Τεχνικά Χαρακτηριστικά

ΥΨΟΣ ΧΡΗΣΤΗ	100-150cm
ΜΕΓΙΣΤΟ ΒΑΡΟΣ ΧΡΗΣΤΗ	55Kg
ΡΥΘΜΙΖΟΜΕΝΟ ΥΠΟΠΟΔΙΟ	30-40 cm
ΜΕΓΙΣΤΟ ΦΟΡΤΙΟ ΚΑΛΑΘΙΟΥ	3Kg
ΜΕΓΙΣΤΟ ΦΟΡΤΙΟ ΤΣΑΝΤΑΣ	2Kg
ΑΝΑΔΙΠΛΟΥΜΕΝΟ ΑΝΑΠΗΡΙΚΟ (ΜΧΠΧΥ)	103x66x58cm

Ταυτόχρονη ανάκλιση καθίσματος και πλάτης

Ανακλινόμενη πλάτη

Ρυθμιζόμενο υποπόδιο

Οριζόντια θέση

Αξεσουάρ *(συμπεριλαμβάνονται στην συσκευασία)*

Κωδ.: 0815552
Ένθετα Στένωσης

Κωδ.: 0815553
Προέκταση Πλάτης

Κωδ.: 0815554
Μπάρα Ασφαλείας

Κωδ.: 0815555
Ζώνες Απαγωγής

Κωδ.: 0815556
Ζώνη 5 Σημείων

Κωδ.: 0815515
Καλάθι

Κωδ.: 0815513
Ρυθμιζόμενο Τραπεζάκι

Κωδ.: 0815557
Σκίαστρο
με Άνοιγμα για
Οπτική Επάφη

Κωδ.: 0815558
Στήριγμα Κεφαλιού

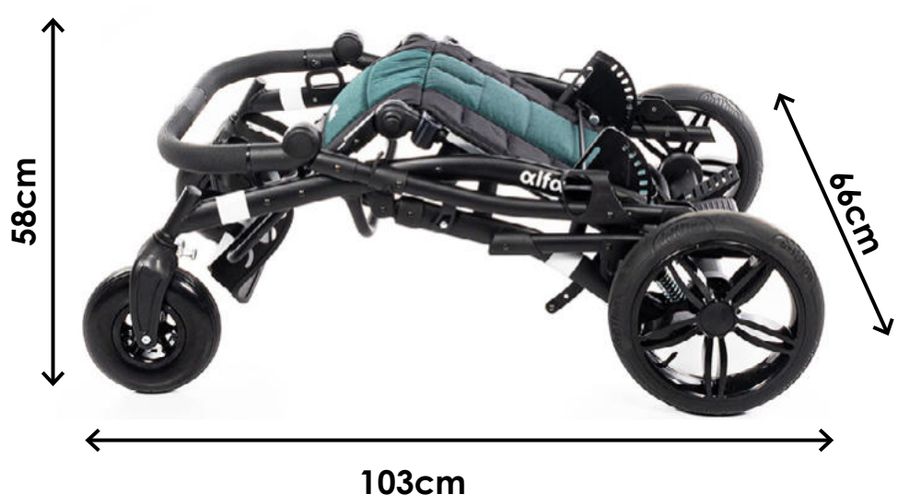

Αξεσουάρ *(ΔΕΝ συμπεριλαμβάνονται στην συσκευασία)*

Κωδ.: 0815514
Τσάντα

Κωδ.: 0815559
Ομπρέλα

Κωδ.: 0815505
Αδιάβροχο Κάλυμμα

Κωδ.: 0815516
Υπνόσακος

Κωδ.: 0815506
Αντικουνουπικό
Δίχτυ

Κωδ.: 0815512
Μαξιλάρι
Απαγωγής

Κωδ.: 0815560
Γάντια

Περιπατητήρας Πτυσσόμενος Βαρέως Τύπου

κωδ. **0812200**

225kg · ΒΑΡΕΩΣ ΤΥΠΟΥ · 2 Έτη Εγγύηση

60cm	48cm	46cm	82-107cm	3Kg	225Kg

- Σκελετός: Αλουμινίου, Πτυσσόμενος για Εύκολη Χρήση
- Ρυθμιζόμενος Καθ' ύψος
- PVC χειρολαβές
- Συμβατό με σετ πόδι με ρόδα (Κωδ.: 0812207)

225kg · ΒΑΡΕΩΣ ΤΥΠΟΥ

Μπαστούνι τετράποδο βαρέως τύπου μεγάλη βάση (225 kg)

κωδ. **0812205**

30x21cm	74-97cm	225Kg

2 Έτη Εγγύηση

- Σκελετός: Ατσάλινος

225kg · ΒΑΡΕΩΣ ΤΥΠΟΥ

Μπαστούνι τετράποδο βαρέως τύπου μικρή βάση (225 kg)

κωδ. **0812206**

21x16cm	74-97cm	225Kg

2 Έτη Εγγύηση

- Σκελετός: Ατσάλινος

Πόδι με ρόδα περιπατητήρα βαρέως τύπου

κωδ. **0812207**

Αξεσουάρ μετατροπής περιπατητήρα 0812200 σε τροχήλατο (ζεύγος).

Περιπατητήρας με Περιστρεφόμενους Τροχούς 360°

κωδ. **0810643**

- Σκελετός αλουμινίου
- Πτυσσόμενος
- Ρυθμιζόμενο καθ' ύψος
- PVC χειρολαβές
- Περιστρεφόμενες ρόδες με περιστροφή 360 μοιρών
- Συμβατό με αξεσουάρ μετατροπής τροχών 0815815

55cm	44,5cm	51cm	84-102cm	3.9Kg	136Kg

Αξεσουάρ περιπατητήρα 360° με διπλούς τροχούς φρένου (ζεύγος)

κωδ. **0815815**

Αξεσουάρ μετατροπής τροχών του περιπατητήρα 0810643 σε διπλό τροχό με φρένο (ζεύγος).

Πατερίτσες βαρέως τύπου Large (250 kg)

κωδ. **0812203**

250kg · ΒΑΡΕΩΣ ΤΥΠΟΥ · 2 Έτη Εγγύηση

140-160cm	250Kg

- Σκελετός: Ατσάλινος

Βακτηρία Αγκώνος Βαρέως Τύπου

κωδ. **0812217**

220kg

2 Έτη Εγγύηση

ΒΑΡΕΩΣ ΤΥΠΟΥ

- Σκελετός: Ατσάλινος
- Ρυθμιζόμενη σε Ύψος
- Καθαρό Βάρος: 1.1Kg

107.5 -137.5 cm	23-30.5cm	220Kg

80 τεμ. 0,80m 1,20m | 96 τεμ. 1m 1,20m | 8 τεμ.

Μπαστούνι Premium Κόκκινο Τετράποδο με Κλειστή Λαβή

κωδ. **0805663**

136kg

2 Έτη Εγγύηση

- Σκελετός: Αλουμίνιου με πλαστική λαβή (TPR)
- Εργονομική λαβή
- Ρυθμιζόμενο ύψος
- Αντιολισθητική βάση
- Καθαρό Βάρος: 0.82Kg
- Μπορεί να χρησιμοποιηθεί είτε στο αριστερό, είτε στο δεξί χέρι (αμφιδέξιο)

26x20cm	71-97cm	136Kg

80 τεμ. 0,80m 1,20m | 80 τεμ. 1m 1,20m | 20 τεμ.

Πατερίτσες βαρέως τύπου Medium (250 kg)

κωδ. **0812204**

250kg

ΒΑΡΕΩΣ ΤΥΠΟΥ

2 Έτη Εγγύηση

120-140cm	250Kg

- Σκελετός: Ατσάλινος

Πατερίτσες Universal Ρυθμιζόμενη Καθ΄ ύψος

κωδ. **0804594**

136kg

- Σκελετός αλουμινίου
- Μέγεθος Universal (Καλύπτει μεγέθη small, medium, large)
- Ρυθμιζόμενο ύψος 98-158cm
- Πάχος σωλήνα 1,15mm

98-158cm	136Kg

Μπαστούνι Premium Μπλε Τετράποδο με Κλειστή Λαβή

κωδ. **0805664**

136kg

2 Έτη Εγγύηση

- Σκελετός: Αλουμίνιου με πλαστική λαβή (TPR)
- Εργονομική λαβή
- Ρυθμιζόμενο ύψος
- Αντιολισθητική βάση
- Καθαρό Βάρος: 0.82Kg
- Μπορεί να χρησιμοποιηθεί είτε στο αριστερό, είτε στο δεξί χέρι (αμφιδέξιο)

26x20cm	71-97cm	136Kg

80 τεμ. 0,80m 1,20m | 80 τεμ. 1m 1,20m | 20 τεμ.

Τροχήλατος Περιπατητήρας με Υποστήριξη Γόνατος “STROLLY”

κωδ. **0815019**

136kg

2 Έτη Εγγύηση

Ο τροχήλατος περιπατητήρας **“STROLLY”** προορίζεται για την υποστήριξη του γόνατος και τη βελτίωση της μειωμένης ικανότητας βάδισης. Απευθύνεται σε χρήστες με επαρκή κινητικότητα ώστε να μπορούν να μετακινούνται εκτός σπιτιού για καθημερινές δραστηριότητες και κοινωνική συμμετοχή, χωρίς να διατρέχουν κίνδυνο. Παρέχει σταθερότητα κατά το περπάτημα, ενώ διαθέτει και ειδικά σχεδιασμένο καλάθι για τη μεταφορά μικρών φορτίων, προσφέροντας πρακτικότητα και ανεξαρτησία στην καθημερινή χρήση.

Χαρακτηριστικά:

- Σκελετός: Ατσάλινος - Πτυσσόμενος
- Χειρολαβές Ρυθμιζόμενες Καθ’ ύψος
- Φρένα Ασφαλείας στις Χειρολαβές με Δυνατότητα Κλειδώματος
- Τροχοί 7.5”, Συμπαγείς
- Κάθισμα Χρήστη: Ρυθμιζόμενο καθ' ύψος, με μαξιλαράκι PU
- Με καλάθι μεταφοράς - αποσπώμενο ατσάλινο
- Διαστάσεις Καθίσματος (Μ x Π x Υ): 13.5 x 34 x 5 cm
- Μέγιστο Φορτίο Καλαθιού: 5 Kg

40cm	20cm	43 – 58cm	82-106cm	92cm	42cm	10*Kg	136Kg

**Η μέτρηση έχει γίνει με το καλάθι. Χωρίς το καλάθι το βάρος του προϊόντος είναι 9.5 kg*

"Περιπατητήρας Rollator "MIGHTY

κωδ. **0812215**

Ο περιπατητήρας Rollator MIGHTY διαθέτει ενισχυμένο σκελετό & υψηλής αντοχής υλικά, καθιστώντας το ιδανικό για χρήστες υψηλών απαιτήσεων!

Τεχνικά Χαρακτηριστικά

ΣΚΕΛΕΤΟΣ	Αλουμινίου
ΣΚΕΛΕΤΟΣ	Πτυσσόμενος
ΧΡΩΜΑ	Μαύρο
ΧΕΙΡΟΛΑΒΕΣ	Ρυθμιζόμενες καθ' ύψος, σε 6 θέσεις
ΦΡΕΝΑ ΣΥΝΟΔΟΥ	Φρένα ασφαλείας στις χειρολαβές, με δυνατότητα κλειδώματος
ΠΙΣΩ ΤΡΟΧΟΙ	7.3"x1.4" (188x36mm) Συμπαγείς
ΜΠΡΟΣΤΙΝΟΙ ΤΡΟΧΟΙ	7.3"x1.4" (188x36mm) Συμπαγείς
ΚΑΘΙΣΜΑ ΧΡΗΣΤΗ	Ναι
ΘΗΚΗ ΜΠΑΣΤΟΥΝΙΟΥ	Ναι
ΜΕ ΤΣΑΝΤΑ ΜΕΤΑΦΟΡΑΣ	Ναι
ΑΝΑΡΤΗΣΗ	Όχι
ΜΕΓΙΣΤΟ ΦΟΡΤΙΟ	180 Kg
ΜΕΓΙΣΤΟ ΦΟΡΤΙΟ ΤΣΑΝΤΑΣ	2.5 Kg

- Ρυθμιζόμενες καθ' ύψος χειρολαβές, σε 6 θέσεις
- Με φρένα ασφαλείας στις χειρολαβές, με δυνατότητα κλειδώματος
- Με θήκη μπαστουνιού
- Με τσάντα μεταφοράς

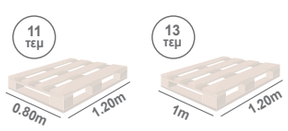

56cm	62cm	62cm	55cm	86-99cm	8.3Kg	180Kg

Περιπατητήρας Rollator "RUBY"

κωδ. **0805499**

136kg

- Ρυθμιζόμενες καθ' ύψος χειρολαβές, σε 6 θέσεις
- Με φρένα ασφαλείας στις χειρολαβές, με δυνατότητα κλειδώματος
- Με θήκη μπαστουνιού
- Με τσάντα μεταφοράς

Εν αναμονή έγκρισης ΕΟΠΥΥ

2 Έτη Εγγύηση

Τεχνικά Χαρακτηριστικά

ΣΚΕΛΕΤΟΣ	Αλουμινίου
ΣΚΕΛΕΤΟΣ	Πτυσσόμενος για εύκολη αποθήκευση
ΧΡΩΜΑ	Κόκκινο
ΧΕΙΡΟΛΑΒΕΣ	Ρυθμιζόμενες καθ' ύψος, σε 6 θέσεις
ΦΡΕΝΑ ΣΥΝΟΔΟΥ	Φρένα ασφαλείας στις χειρολαβές, με δυνατότητα κλειδώματος
ΠΙΣΩ ΤΡΟΧΟΙ	8" Συμπαγείς
ΜΠΡΟΣΤΙΝΟΙ ΤΡΟΧΟΙ	8" Συμπαγείς
ΚΑΘΙΣΜΑ ΧΡΗΣΤΗ	Ναι
ΘΗΚΗ ΜΠΑΣΤΟΥΝΙΟΥ	Ναι
ΜΕ ΤΣΑΝΤΑ ΜΕΤΑΦΟΡΑΣ	Ναι
ΑΝΑΡΤΗΣΗ	Ναι
ΜΕΓΙΣΤΟ ΦΟΡΤΙΟ	136 Kg
ΜΕΓΙΣΤΟ ΦΟΡΤΙΟ ΤΣΑΝΤΑΣ	5 Kg

45.5cm	64cm	67cm	60cm	80-93cm	8.5Kg	136Kg

*Η μέτρηση έχει γίνει χωρίς την τσάντα.

Περιπατητήρας Rollator "INDIGO"

κωδ. **0805411**

136kg

- Ρυθμιζόμενες καθ' ύψος χειρολαβές, σε 6 θέσεις
- Με φρένα ασφαλείας στις χειρολαβές, με δυνατότητα κλειδώματος
- Με θήκη μπαστουνιού
- Με τσάντα μεταφοράς

Εν αναμονή έγκρισης ΕΟΠΥΥ

2 Έτη Εγγύηση

Τεχνικά Χαρακτηριστικά

ΣΚΕΛΕΤΟΣ	Αλουμινίου
ΣΚΕΛΕΤΟΣ	Πτυσσόμενος για εύκολη αποθήκευση
ΧΡΩΜΑ	Μπλε
ΧΕΙΡΟΛΑΒΕΣ	Ρυθμιζόμενες καθ' ύψος, σε 6 θέσεις
ΦΡΕΝΑ ΣΥΝΟΔΟΥ	Φρένα ασφαλείας στις χειρολαβές, με δυνατότητα κλειδώματος
ΠΙΣΩ ΤΡΟΧΟΙ	9" Συμπαγείς
ΜΠΡΟΣΤΙΝΟΙ ΤΡΟΧΟΙ	9" Συμπαγείς
ΚΑΘΙΣΜΑ ΧΡΗΣΤΗ	Ναι
ΘΗΚΗ ΜΠΑΣΤΟΥΝΙΟΥ	Ναι
ΜΕ ΤΣΑΝΤΑ ΜΕΤΑΦΟΡΑΣ	Ναι
ΑΝΑΡΤΗΣΗ	Όχι
ΜΕΓΙΣΤΟ ΦΟΡΤΙΟ	136 Kg
ΜΕΓΙΣΤΟ ΦΟΡΤΙΟ ΤΣΑΝΤΑΣ	5 Kg

45.5cm	57cm	64,5cm	58cm	85-98cm	8Kg	136Kg

*Η μέτρηση έχει γίνει χωρίς την τσάντα.

Ζώνη Υποστήριξης Θώρακα

κωδ. **0803650**

2 Έτη Εγγύηση

Ιδανικό για σταθεροποίηση στο κάθισμα, σε καρέκλες και αναπηρικές καρέκλες

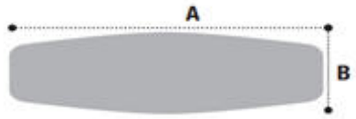

Τεχνικά Χαρακτηριστικά

- Διαπνέον υλικό.
- Ειδικό ύφασμα για μέγιστη άνεση.
- Ρυθμιζόμενοι ιμάντες για να ταιριάζει σε όλα τα μεγέθη σώματος.

REF	Μέγεθος	Συνολικό Μέγιστο Μήκος σε Ιμάντες (cm)	A (cm)	B (cm)
0803650	UNIVERSAL – ONE SIZE	203	43	16

Ζώνη Υποστήριξης Κορμού

κωδ. **0803651**

2 Έτη Εγγύηση

Ιδανικό για σταθεροποίηση στο κάθισμα, σε καρέκλες και αναπηρικές καρέκλες

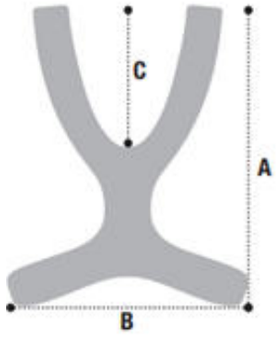

Τεχνικά Χαρακτηριστικά

- Διαπνέον υλικό.
- Ειδικό ύφασμα για μέγιστη άνεση.
- Ρυθμιζόμενοι ιμάντες για να ταιριάζει σε όλα τα μεγέθη σώματος.

REF	Μέγεθος	A (cm)	B (cm)	C (cm)
0803651	UNIVERSAL – ONE SIZE	40	28	15

Προστατευτικό Πτέρνας με Μαξιλαράκι

κωδ. **0803652**

2 Έτη Εγγύηση

Τεχνικά Χαρακτηριστικά

- Πολυεστερικές ίνες

κατά των κατακλίσεων, κατάλληλο για τη μείωση της πίεσης και της τριβής

- One size- universal
- Διαστάσεις (ΜxΠxΥ): (26 x 21 x 11) cm

Κρεβάτια Ηλεκτροκίνητα

Κρεβάτι ηλεκτρικό DALI ECONOMIC 230V

κωδ. **0805120**

2 Έτη Εγγύηση

Τεχνικά Χαρακτηριστικά

- Πτυσσόμενο, Μεταφέρεται, Συναρμολογείται & Αποσυναρμολογείται Εύκολα και Γρήγορα από 1 μόνο Άτομο
- Στιβαρή Κατασκευή
- Ξύλινος Ορθοπεδικός Σομιές
- Ηλεκτρική Ανύψωση Πλάτης, Γονάτων & Ποδιών
- Διαθέτει Λειτουργία Anti – Trendelenburg 12°
- Συμπεριλαμβάνεται Αναρτήρας
- Εσωτερικά Ξύλινα Καλύμματα για τις Μετόπες
- Υψηλής Ποιότητας Συμπαγείς Τροχοί με Φρένο
- Κάγκελα Ασφαλείας που μπορούν να Τοποθετηθούν ή να Αφαιρεθούν Χωρίς Εργαλεία
- Σύστημα LINAK 230V
- Ενσύρματο Χειριστήριο με Δυνατότητα Κλειδώματος Θέσης

Διαθέτει άυλο barcode.
Κωδικός Συνταγογράφησης: 00586

Εσωτ. Διαστάσεις (ΜxΠ)	Εξωτ. Διαστάσεις (ΜxΠ)	Ύψος από Πάτωμα	Μέγιστο Φορτίο
200x90cm	101x218cm	Ηλεκτρική Ανύψωση 40-80cm	185Kg

Κρεβάτι Ηλεκτρικό Πολύσπαστο “LIBRA II”

κωδ. **0811241**

2 Έτη Εγγύηση

Τεχνικά Χαρακτηριστικά

- Μεταλλικός σκελετός
- Κάγκελα αλουμινίου στο χρώμα του ξύλου
- Εξωτερικά ξύλινα καλύμματα στις μετόπες τα οποία καλύπτουν τους μηχανισμούς ανύψωσης
- Διαθέτει λειτουργία Trendelenburg & Anti-Trendelenburg 12°
- Βάρος προϊόντος 96kg
- Μέγιστη κλίση πλάτης 70°
- Μέγιστη κλίση ποδιών 30°
- Τροφοδοσία εισόδου 220V-50Hz, εξόδου 24V
- Περιέχει 3 μοτέρ και 1 τηλεχειριστήριο
- Πτυσσόμενο, μεταφέρεται, συναρμολογείτε & αποσυναρμολογείται εύκολα και γρήγορα από 1 μόνο άτομο
- Μεταλλικός ορθοπεδικός σομιές (κρεβάτι με ξύλινο σομιέ 0803151)
- Ηλεκτρική ανύψωση πλάτης, γονάτων & ποδιών
- Συμπεριλαμβάνεται ο αναρτήρας
- Συμπαγείς τροχοί με φρένο
- Κάγκελα ασφαλείας όπου τοποθετηθούν ή αφαιρούνται με ευκολία (χωρίς εργαλεία)
- Εγγύηση για τα ηλεκτρικά μέρη: 1 έτος

Εσωτ. Διαστάσεις (ΜxΠ)	Εξωτ. Διαστάσεις (ΜxΠ)	Ύψος από Πάτωμα	Ασφαλές Φορτίο *(Εργασίας (SWL	Ανύψωση Πλάτης, Ποδιών / Γονάτων
200x90cm	215x103cm	Ηλεκτρική Ανύψωση 39-80cm	180Kg	Ηλεκτρικά

Περιλαμβάνει το συνδυασμένο βάρος του ασθενούς, του στρώματος και τυχόν αξεσουάρ ή εξοπλισμού που είναι τοποθετημένο στο κρεβάτι*

Κρεβάτι Ηλεκτρικό Πολύσπαστο “VIRGO II”

κωδ. **0811240**

2 Έτη Εγγύηση

Τεχνικά Χαρακτηριστικά

- Μεταλλικός σκελετός
- Κάγκελα αλουμινίου στο χρώμα του ξύλου
- Εσωτερικά ξύλινα καλύμματα για τις μετόπες
- Διαθέτει λειτουργία Trendelenburg & Anti-Trendelenburg 12°
- Βάρος προϊόντος 90kg
- Μέγιστη κλίση πλάτης 70°
- Μέγιστη κλίση ποδιών 30°
- Τροφοδοσία εισόδου 220V-50Hz, εξόδου 24V
- Περιέχει 3 μοτέρ και 1 τηλεχειριστήριο
- Πτυσσόμενο, μεταφέρεται, συναρμολογείτε & αποσυναρμολογείται εύκολα και γρήγορα από 1 μόνο άτομο
- Μεταλλικός ορθοπεδικός σομιές (κρεβάτι με ξύλινο σομιέ 0803152)
- Ηλεκτρική ανύψωση πλάτης, γονάτων & ποδιών
- Συμπεριλαμβάνεται ο αναρτήρας
- Συμπαγείς τροχοί με φρένο
- Κάγκελα ασφαλείας όπου τοποθετηθούν ή αφαιρούνται με ευκολία (χωρίς εργαλεία)
- Εγγύηση για τα ηλεκτρικά μέρη: 1 έτος

Εσωτ. Διαστάσεις (ΜxΠ)	Εξωτ. Διαστάσεις (ΜxΠ)	Ύψος από Πάτωμα	Ασφαλές Φορτίο *(Εργασίας (SWL	Ανύψωση Πλάτης, Ποδιών / Γονάτων
200x90cm	212x103cm	Ηλεκτρική Ανύψωση 39-80cm	180Kg	Ηλεκτρικά

Περιλαμβάνει το συνδυασμένο βάρος του ασθενούς, του στρώματος και τυχόν αξεσουάρ ή εξοπλισμού που είναι τοποθετημένο στο κρεβάτι*

Ξύλινο πτυσσόμενο κρεβάτι μασάζ 2 τμημάτων με αξεσουάρ – μπλε (πλάτος 70cm)

κωδ. **0812300**

200kg

2 Έτη Εγγύηση

ΤΕΧΝΙΚΑ ΧΑΡΑΚΤΗΡΙΣΤΙΚΑ

- Διαστάσεις ανοιχτό (ΜxΠxΥ): **185 x 70 x 61-86 cm**
- Διαστάσεις κλειστό (ΜxΠxΥ): **93 x 71 x 16.5 cm**
- Καθαρό βάρος: **15.5 kg**
- Υλικό: Ξύλο οξιάς, PVC δερματίνη, πολυμερικός αφρός
- Για εσωτερικό χώρο

ΠΕΡΙΕΧΟΜΕΝΑ ΣΥΣΚΕΥΑΣΙΑΣ

- Κρεβάτι
- Πλαϊνό υποβραχιόνιο
- Μπροστινό υποβραχιόνιο
- Ρυθμιζόμενο προσκέφαλο
- Μαξιλαράκι προσκέφαλου με οπή
- Τσάντα μεταφοράς

κωδ. 0812300	Blue	15,5Kg	200Kg
κωδ. 0812301	Black	15,5Kg	200Kg
κωδ. 0812302	Beige	15,5Kg	200Kg

Ξύλινο πτυσσόμενο κρεβάτι μασάζ 2 τμημάτων με αξεσουάρ – μαύρο (πλάτος 60cm)

κωδ. **0812303**

200kg

2 Έτη Εγγύηση

ΤΕΧΝΙΚΑ ΧΑΡΑΚΤΗΡΙΣΤΙΚΑ

- Διαστάσεις ανοιχτό (ΜxΠxΥ): **180 x 60 x 61-86 cm**
- Διαστάσεις κλειστό (ΜxΠxΥ): **90 x 61 x 16.5 cm**
- Καθαρό βάρος: **14.3 kg**
- Υλικό: Ξύλο οξιάς, PVC δερματίνη, πολυμερικός αφρός
- Για εσωτερικό χώρο

ΠΕΡΙΕΧΟΜΕΝΑ ΣΥΣΚΕΥΑΣΙΑΣ

- Κρεβάτι
- Πλαϊνό υποβραχιόνιο
- Μπροστινό υποβραχιόνιο
- Ρυθμιζόμενο προσκέφαλο
- Μαξιλαράκι προσκέφαλου με οπή
- Τσάντα μεταφοράς

Ξύλινο πτυσσόμενο κρεβάτι μασάζ 2 τμημάτων χωρίς αξεσουάρ – μαύρο (πλάτος 60cm)

κωδ. **0812304**

200kg

2 Έτη Εγγύηση

ΤΕΧΝΙΚΑ ΧΑΡΑΚΤΗΡΙΣΤΙΚΑ

- Διαστάσεις ανοιχτό (ΜxΠxΥ): **180 x 60 x 61-86 cm**
- Διαστάσεις κλειστό (ΜxΠxΥ): **90 x 61 x 16.5 cm**
- Καθαρό βάρος: **12.3 kg**
- Υλικό: Ξύλο οξιάς, PVC δερματίνη, πολυμερικός αφρός
- Για εσωτερικό χώρο

ΠΕΡΙΕΧΟΜΕΝΑ ΣΥΣΚΕΥΑΣΙΑΣ

- Κρεβάτι
- Τσάντα μεταφοράς

Αξεσουάρ

Μαξιλάρι ημικυλινδρικό

κωδ. **0812314**

- Διαστάσεις (ΜxΠxΥ): **66 X 22 X 11.5 cm**

Βάση για ρολό χαρτιού (κρεβάτι μασάζ)

κωδ. **0812316**

- Διαστάσεις (ΜxΠxΥ): **72 X 15 X 3 cm**

Πτυσσόμενο κρεβάτι μασάζ 3 τμημάτων αλουμινίου με αξεσουάρ – μαύρο (πλάτος 60cm)

κωδ. **0812305**

200kg

2 Έτη Εγγύηση

ΤΕΧΝΙΚΑ ΧΑΡΑΚΤΗΡΙΣΤΙΚΑ

- Διαστάσεις ανοιχτό (ΜxΠxΥ): **180 x 60 x 56.5-78 cm**
- Διαστάσεις κλειστό (ΜxΠxΥ): **90 x 61 x 16.5 cm**
- Καθαρό Βάρος: **15.9 kg**
- Υλικό: Αλουμίνιο, PVC δερματίνη, πολυμερικός αφρός
- Για εσωτερικό χώρο

ΠΕΡΙΕΧΟΜΕΝΑ ΣΥΣΚΕΥΑΣΙΑΣ

- Κρεβάτι
- Πλαϊνό υποβραχιόνιο
- Μπροστινό υποβραχιόνιο
- Ρυθμιζόμενο προσκέφαλο
- Μαξιλαράκι προσκέφαλου με οπή
- Τσάντα μεταφοράς

Πτυσσόμενο κρεβάτι μασάζ 2 τμημάτων αλουμινίου με αξεσουάρ – μαύρο (πλάτος 70cm)

κωδ. **0812306**

200kg

2 Έτη Εγγύηση

ΤΕΧΝΙΚΑ ΧΑΡΑΚΤΗΡΙΣΤΙΚΑ

- Διαστάσεις ανοιχτό (ΜxΠxΥ): **185 x 70 x 56.5-78 cm**
- Διαστάσεις κλειστό (ΜxΠxΥ): **93 x 71 x 16.5 cm**
- Καθαρό Βάρος: **15.2 kg**
- Υλικό: Αλουμίνιο, PVC δερματίνη, πολυμερικός αφρός
- Για εσωτερικό χώρο

ΠΕΡΙΕΧΟΜΕΝΑ ΣΥΣΚΕΥΑΣΙΑΣ

- Κρεβάτι
- Πλαϊνό υποβραχιόνιο
- Μπροστινό υποβραχιόνιο
- Ρυθμιζόμενο προσκέφαλο
- Μαξιλαράκι προσκέφαλου με οπή
- Τσάντα μεταφοράς

Ξύλινο κρεβάτι – μπεζ (πλάτος 70cm)

κωδ. **0812307**

200kg

2 Έτη Εγγύηση

ΤΕΧΝΙΚΑ ΧΑΡΑΚΤΗΡΙΣΤΙΚΑ

- Διαστάσεις ανοιχτό (ΜxΠxΥ): **185 x 70 x 65-85 cm**
- Καθαρό Βάρος: **30.6 kg**
- Υλικό: Ξύλο οξιάς, PVC δερματίνη, πολυμερικός αφρός
- Για εσωτερικό χώρο

ΠΕΡΙΕΧΟΜΕΝΑ ΣΥΣΚΕΥΑΣΙΑΣ

- Κρεβάτι
- Ρυθμιζόμενο προσκέφαλο-πλάτη
- Μαξιλαράκι προσκέφαλου,
- Πόδια σκελετού κρεβατιού,
- Ράφι για τοποθέτηση αντικειμένων
- Σακουλάκι με βίδες

Σκαλοπάτι Μονό Ενισχυμένο (158 kg)

κωδ. **0812201**

158kg

2 Έτη Εγγύηση

- Σκελετός: Ατσάλινος
- Επιφάνεια: Αντιολισθητική& ματ, από καουτσούκ
- Μέγιστο Βάρος χρήστη: 158Kg
- Συνολική επιφάνεια: 41 x 30 x 23 cm
- Επιφάνεια Βάσης: 37 x 26 x 2 cm

Πτυσσόμενη καρέκλα μασάζ – μαύρη

κωδ. **0812308**

110kg

2 Έτη Εγγύηση

ΤΕΧΝΙΚΑ ΧΑΡΑΚΤΗΡΙΣΤΙΚΑ

- Διαστάσεις - Ανοιχτό (ΜxΠxΥ): **75 x 49 x 104-124 cm**
- Διαστάσεις - Κλειστό (ΜxΠxΥ): **98 x 20.5 x 50**
- Καθαρό βάρος: **15,9 kg**
- Υλικό: Σιδερένιος σκελετός, PVC δερματίνη, πολυμερικός αφρός
- Για εσωτερικό χώρο

ΠΕΡΙΕΧΟΜΕΝΑ ΣΥΣΚΕΥΑΣΙΑΣ

- Καρέκλα μασάζ
- Προσκέφαλο
- Μαξιλαράκι προσκέφαλου,
- Μαξιλαράκι υποστήριξης στέρνου

Τροχήλατο σκαμπό με πλάτη τύπου "PONY" ρυθμιζόμενου ύψους – μαύρο

κωδ. **0812313**

140kg

2 Έτη Εγγύηση

ΤΕΧΝΙΚΑ ΧΑΡΑΚΤΗΡΙΣΤΙΚΑ

- Διάσταση καθίσματος: **34.5 cm**
- Ρυθμιζόμενο ύψος βάσης: **45-60 cm**
- Καθαρό βάρος: **5,6 kg**
- Υλικό: Σιδερένιος σκελετός, PVC δερματίνη, νάιλον, πολυμερικός αφρός
- Για εσωτερικό χώρο

ΠΕΡΙΕΧΟΜΕΝΑ ΣΥΣΚΕΥΑΣΙΑΣ

- Κάθισμα
- Ροδάκια
- Βάση ανύψωσης με κύλινδρο αερίου
- Πλάτη

Τροχήλατο σκαμπό με πλάτη ρυθμιζόμενου ύψους – μαύρο / μπεζ

κωδ. **0812311** κωδ. **0812312**

140kg

2 Έτη Εγγύηση

ΤΕΧΝΙΚΑ ΧΑΡΑΚΤΗΡΙΣΤΙΚΑ

κωδ: **0812311, 0812312**

- Διάσταση καθίσματος: **34.5 cm**
- Ρυθμιζόμενο ύψος βάσης: **45-60 cm**
- Καθαρό βάρος: **7,2 kg**
- Υλικό: Σιδερένιος σκελετός, PVC δερματίνη, νάιλον, πολυμερικός αφρός
- Για εσωτερικό χώρο

ΠΕΡΙΕΧΟΜΕΝΑ ΣΥΣΚΕΥΑΣΙΑΣ

- Κάθισμα
- Ροδάκια
- Βάση ανύψωσης με κύλινδρο αερίου
- Στεφάνη ποδιών-υποπόδιο
- Πλάτη

Τροχήλατο σκαμπό ρυθμιζόμενου ύψους – μαύρο / μπεζ

κωδ. **0812309**

κωδ. **0812310**

140kg

2 Έτη Εγγύηση

ΤΕΧΝΙΚΑ ΧΑΡΑΚΤΗΡΙΣΤΙΚΑ

κωδ: **0812309, 0812310**

- Διάσταση καθίσματος: **34.5 cm**
- Ρυθμιζόμενο ύψος βάσης: **45-60 cm**
- Καθαρό βάρος: **3,7 kg**
- Υλικό: Σιδερένιος σκελετός, PVC δερματίνη, νάιλον, πολυμερικός αφρός
- Για εσωτερικό χώρο

ΠΕΡΙΕΧΟΜΕΝΑ ΣΥΣΚΕΥΑΣΙΑΣ

- Κάθισμα
- Ροδάκια
- Βάση ανύψωσης με κύλινδρο αερίου

Μαξιλάρι Κατακλίσεων με Αεροκυψέλες "ANESIS I" TPU

160 kg

2 Έτη Εγγύηση

κωδ. **0804514**

• Διαστάσεις (ΜxΠxΥ): 42 x 42 x 5cm

κωδ. **0804515**

• Διαστάσεις (ΜxΠxΥ): 40 x 46 x 5cm

κωδ. **0804516**

• Διαστάσεις (ΜxΠxΥ): 46 x 46 x 5cm

• Μεταξένια αίσθηση και απαλότητα για μέγιστη προστασία των μαλακών ιστών
• Κάλυμμα αεριζόμενο, εύκολο στο πλύσιμο & στο στέγνωμα, με ιδιότητες επιβράδυνσης φλόγας (Εγγύηση 6 μήνες)
• Ελαφρύ και εύκολο στη μεταφορά
• Ανακουφίζει και Εκτονώνει την Πίεση του Χρήστη από την Καθιστική Θέση
• Η εσωτερική ροή αέρα προσαρμόζεται αυτόματα κατά την καθιστή θέση, ανάλογα την σωματοδομή και το βάρος, για καλύτερη εφαρμογή
• Εύκολη προσαρμογή του μαξιλαριού στην επιθυμητή θέση (με ειδικούς ιμάντες)
• Προστατευτική επίστρωση μαξιλαριού από TPU (θερμοπλαστική πολυουρεθάνη) για εύκολο καθάρισμα
• Χειροκίνητο Έμβολο Αέρα (Εγγύηση 6 μήνες)
• Εργονομικός σχεδιασμός

Κωδικός Μαξιλαριού	Διαστάσεις Μαξιλαριού (ΜxΠxΥ)	Κατάλληλο για Αναπηρικά Αμαξίδια με πλάτος καθίσματος:
0804514	42 x 42 x 5cm	41cm - 43cm
0804515	40 x 46 x 5cm	43cm - 46cm
0804516	46 x 46 x 5cm	46cm

Μαξιλάρι Κατακλίσεων με Αεροκυψέλες "ANESIS II" TPU

160 kg

2 Έτη Εγγύηση

κωδ. **0804517**

• Διαστάσεις (ΜxΠxΥ): 42 x 42 x 5cm

κωδ. **0804518**

• Διαστάσεις (ΜxΠxΥ): 40 x 46 x 5cm

κωδ. **0804519**

• Διαστάσεις (ΜxΠxΥ): 46 x 46 x 5cm

• Μεταξένια αίσθηση και απαλότητα για μέγιστη προστασία των μαλακών ιστών
• Κάλυμμα αεριζόμενο, εύκολο στο πλύσιμο & στο στέγνωμα, με ιδιότητες επιβράδυνσης φλόγας (Εγγύηση 6 μήνες)
• Ελαφρύ και εύκολο στη μεταφορά
• Ανακουφίζει και Εκτονώνει την Πίεση του Χρήστη από την Καθιστική Θέση
• Η εσωτερική ροή αέρα προσαρμόζεται αυτόματα κατά την καθιστή θέση, ανάλογα την σωματοδομή και το βάρος, για καλύτερη εφαρμογή
• Εύκολη προσαρμογή του μαξιλαριού στην επιθυμητή θέση (με ειδικούς ιμάντες)
• Προστατευτική επίστρωση μαξιλαριού από TPU (θερμοπλαστική πολυουρεθάνη) για εύκολο καθάρισμα
• Εργονομικός σχεδιασμός
• Έχουν την δυνατότητα αυτόματης ρύθμισης ροής αέρα ανάλογα τις ανάγκες χρήστη βάση καινοτόμου σχεδιασμού

Κωδικός Μαξιλαριού	Διαστάσεις Μαξιλαριού (ΜxΠxΥ)	Κατάλληλο για Αναπηρικά Αμαξίδια με πλάτος καθίσματος:
0804517	42 x 42 x 5cm	41cm - 43cm
0804518	40 x 46 x 5cm	43cm - 46cm
0804519	46 x 46 x 5cm	46cm - 48cm

Επιτοίχιο μεταλλικό κουτί Α' βοηθειών με ένα ράφι και κλειδαριά

κωδ. **0805407**

- Με ένα ράφι
- Κλειδαριά με κλειδί
- Υλικό: Μεταλλικό
- Για εσωτερικό χώρο. Να αποφεύγεται η επαφή με το νερό
- Διαστάσεις (ΜxΠxΥ): 30 x 12 x 40 cm

Επιτοίχιο μεταλλικό κουτί Α' βοηθειών με δύο ράφια και κλειδαριά

κωδ. **0805406**

- Με δύο ράφια
- Κλειδαριά με κλειδί
- Υλικό: Μεταλλικό
- Για εσωτερικό χώρο. Να αποφεύγεται η επαφή με το νερό
- Διαστάσεις (ΜxΠxΥ): 30 x 12 x 47 cm

Φαρμακείο First Aid Kit MOBIAK - Large

κωδ. **0804602**

- **Περιέχει:** Ψαλίδι, Πλαστικό Τσιμπιδάκι/Λαβίδα, Αποστειρωμένες Γάζες, Ελαστικούς Επιδέσμους, Επιδεσμική Ταινία, Μάσκα, Γάντια Βινυλίου Μιας Χρήσης, Μαντηλάκι Καθαρισμού Nacl 0.9%, Αυτοκόλλητα Επιθέματα, Τριγωνικό Επίδεσμο, Παραμάνες, Επίθεμα Εγκαυμάτων, Ισοθερμική Κουβέρτα, Αδιάβροχο Πόντσο, Φακό Στυλό, Σημειωματάριο, Θήκη EVA L, Λίστα Περιεχομένων, Ιμάντα Ισχαιμικής Περίδεσης- Τουρνικέ, Μάσκα CPR, Φυλλάδιο Πρώτων Βοηθειών
- **Διαστάσεις (ΜxΠxΥ):** 22.5x16.5x5.5cm

Φαρμακείο First Aid Kit MOBIAK - Small

κωδ. **0804600**

- **Περιέχει:** Ψαλίδι, Πλαστικό Τσιμπιδάκι/Λαβίδα, Αποστειρωμένη Γάζα, Ελαστικούς Επιδέσμους, Επιδεσμική Ταινία, Γάντια Βινυλίου Μιας Χρήσης, Μαντηλάκι Καθαρισμού Nacl 0.9%, Αυτοκόλλητα Επιθέματα, Τριγωνικό Επίδεσμο, Παραμάνες, Θήκη EVA S, Λίστα Περιεχομένων, Φυλλάδιο Πρώτων Βοηθειών
- **Διαστάσεις (ΜxΠxΥ):** 17x11x4cm

Κουτί Απινιδωτή Επιτοίχιο με Συναγερμό

κωδ. **0805495**

- Διαστάσεις (ΜxΠxΥ): 42,5 x 18 x 42,5cm

Φαρμακείο First Aid Kit MOBIAK - Medium

κωδ. **0804601**

- **Περιέχει:** Ψαλίδι, Πλαστικό τσιμπιδάκι/ λαβίδα, Αποστειρωμένη γάζα, Ελαστικός επίδεσμος, Ελαστικός επίδεσμος, Επιδεσμική ταινία, Γάντια βινυλίου μιας χρήσης, Μαντηλάκι καθαρισμού Nacl 0.9%, Αυτοκόλλητο επίθεμα, Διάφανο αυτοκόλλητο επίθεμα, Τριγωνικός επίδεσμος, Παραμάνες, Ιμάντας ισχαιμικής περίδεσης- τουρνικέ, Μάσκα CPR, Λίστα περιεχομένων, Φυλλάδιο πρώτων βοηθειών
- **Διαστάσεις (ΜxΠxΥ):** 19 x 14 x 5cm

Φορείο – καρέκλα μεταφοράς (2 in 1)

κωδ. **0805919**

159kg

Τεχνικά Χαρακτηριστικά

- Σκελετός: Αλουμινίου
- Ύφασμα : PVC (πορτοκαλί χρώμα), αδιάβροχο
- Διαστάσεις οριζόντια θέση (ΜxΠxΥ): 192 x 50 x 20cm
- Ύψος πλάτης: 89 cm
- Ύψος καθίσματος (από δάπεδο): 52cm
- Πλάτος επιφάνειας καθίσματος: 39cm
- Πλάτος επιφάνειας πλάτης: 48 cm
- Διαστάσεις διπλωμένο (ΜxΠxΥ): 106 x 51 x 13cm
- Βάρος Προϊόντος: 9.6 Kg
- Μέγιστο Φορτίο: 159Kg
- Ελαφρύ, εύκολο στη μεταφορά
- Ασφαλές στη χρήση και εύκολο στην αποστείρωση
- Περιλαμβάνει δύο πορτοκαλί ζώνες ασφαλείας (κωδ. 0805927)
- Διαθέτει δύο ρόδες διαμέτρου 150mm
- Αναδιπλούμενο
- Μπορεί να μετατραπεί από καρέκλα μεταφοράς σε φορείο με ρόδες για την μεταφορά του ασθενούς και σε οριζόντια θέση

Φορείο αναδιπλούμενο με ρόδες

κωδ. **0805918**

159kg

Τεχνικά Χαρακτηριστικά

- Σκελετός: Αλουμινίου
- Ύφασμα: CANVAS (μπλε χρώμα), αδιάβροχο
- Διαστάσεις ανοιχτό (ΜxΠxΥ): 185 x 50 x 20cm
- Διαστάσεις κλειστό (ΜxΠxΥ): 92.5 x 50 x 9cm
- Βάρος Προϊόντος: 6.5Kg
- Μέγιστο Φορτίο: 159Kg
- Ελαφρύ, αναδιπλούμενο, μικρό μέγεθος, εύκολο στη μεταφορά
- Ασφαλές στη χρήση και εύκολο στην αποστείρωση
- Περιλαμβάνει δύο μαύρες ζώνες ασφαλείας (κωδ. 0804595)
- Διαθέτει δύο ρόδες διαμέτρου 100mm και σταθεροποιητές

Φορεία Αναδιπλούμενα κατά μήκος και πλάτος

κωδ. **0804591**

κωδ. **0805996** Κατόπιν Παραγγελίας

159kg

Τεχνικά Χαρακτηριστικά

- Σκελετός: Αλουμινίου
- Υλικό: PVC
- Περιλαμβάνει: 2 Ζώνες Ασφαλείας
- Διαστάσεις Συσκευασίας (ΜxΠxΥ): 104 x 18 x 11cm
- Διαστάσεις Φορείου Ανοιχτό (ΜxΠxΥ): 208 x 55 x 14cm
- Βάρος Προϊόντος: 4,78Kg
- Αντοχή Βάρους: 159Kg

Ζώνη Ασφαλείας Μαύρη (1 ζεύγος)

κωδ. **0804595**

- Συμβατή με: 0804593, 0805910, 0805918, 0805907

Μήκος: 170 cm
Πλάτος: 5 cm

Σανίδα Μεταφοράς - Πλωτό Φορείο

κωδ. **0805907**

170kg

Σύστημα ιμάντων για σανίδα μεταφοράς (Παιδικό)

κωδ. **0804597**

- Κατάλληλο για το προϊόν: 0805907

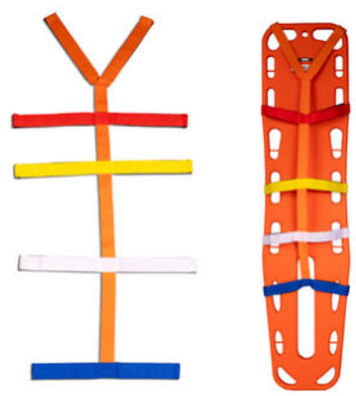

Τεχνικά Χαρακτηριστικά

- Η σανίδα είναι κατασκευασμένη από Πολυαιθυλένιο υψηλής πυκνότητας – HDPE. Αυτό την κάνει άκαμπτη, ελαφριά και αξιόπιστη για χρήση σε επείγουσες καταστάσεις.
- Διαθέτει περιμετρικά 18 λαβές για την ευκολία των χειριστών.
- Το υλικό του είναι ανθεκτικό με υψηλή αντοχή και μη-απορροφητικό. Επίσης καθαρίζεται και απολυμαίνεται εύκολα.
- Περιλαμβάνει τέσσερις (4) ζώνες ασφαλείας (0804595), ταχυαπασφαλιζόμενες, με πλαστικό κλείδωμα και πλάτους 5εκ για την περίδεση του τραυματία.
- Μπορεί να χρησιμοποιηθεί σε Πλοία, Ασθενοφόρα, Νοσοκομεία, σε Αθλητικά και Ορειβατικά σωματεία και γενικά σε εξωτερικούς χώρους για την μεταφορά ασθενών και τραυματιών
- Μπορεί να επιπλέει στο νερό.
- Μπορεί να χρησιμοποιηθεί συνδυαστικά με τον Νάρθηκα Ακινητοποίησης Κεφαλής 0805908.
- Μπορεί να χρησιμοποιηθεί συνδυαστικά με τους φουσκωτούς Νάρθηκές ποδιών και χεριών με κωδικό σετ 0805909.
- Είναι συμβατό για χρήση με συσκευές ακτινογραφίας και μαγνητικής τομογραφίας (X-Ray & MRI compatible).
- Μπορεί να χρησιμοποιηθεί συνδυαστικά με το σύστημα ιμάντων 0804597 & 0804599
- Μέγιστο φορτίο:170kg.

Φορείο Καλάθι

κωδ. **0805906**

250kg

Τεχνικά Χαρακτηριστικά

- Το Φορείο είναι κατασκευασμένο από Πολυαιθυλένιο υψηλής πυκνότητας – HDPE, και διαθέτει περιμετρικά σωλήνες αλουμινίου. Αυτό το κάνει στιβαρό, ευέλικτο και αξιόπιστο για χρήση σε επείγουσες καταστάσεις.
- Το υλικό του είναι ανθεκτικό με υψηλή αντοχή και μη-απορροφητικό. Επίσης καθαρίζεται και απολυμαίνεται εύκολα.
- Το μέγιστο φορτίο είναι 250kg.
- Περιλαμβάνει τέσσερις (4) ζώνες ασφαλείας, με κλείδωμα τύπου αυτοκινήτου, και πλάτους 5εκ για την περίδεση του τραυματία και ένα σύστημα ανύψωσης με τέσσερις ιμάντες πρόσδεσης με κρίκους ασφαλείας, οι οποίοι εφαρμόζουν στις ειδικές στρογγυλές οπές πάνω στο φορείο.
- Διαθέτει ρυθμιζόμενο μηχανισμό στερέωσης των ποδιών, ο οποίος βοηθάει τόσο στην οριζόντια όσο και στην κάθετη μεταφορά.
- Περιέχει εσωτερικά, μία ενσωματωμένη μαλακή, μη-απορροφητική επίστρωση 1εκ πάχος για την άνεση του μεταφερόμενου, η οποία καθαρίζεται και απολυμαίνεται εύκολα.
- Είναι πτυσσόμενο, χωρίζεται σε δύο μέρη έτσι ώστε να αποθηκεύεται και μεταφέρεται εύκολα.
- Είναι κατάλληλο και λειτουργικό για ανάγκες διάσωσης είτε στο βουνό είτε στη θάλασσα.
- Δεν είναι συμβατό σε χρήση με συσκευές ακτινογραφίας και μαγνητικού τομογράφου (X-Ray & MRI non-compatible)
- Διαστάσεις: 218x62x16 cm
- Διαστάσεις διπλωμένο: 124x62x20 cm
- Καθαρό βάρος: 20Kg με όλα τα αξεσουάρ πάνω και 15Kg χωρίς

Φορείο Μεταφοράς SCOOP

κωδ. **0805910**

170kg

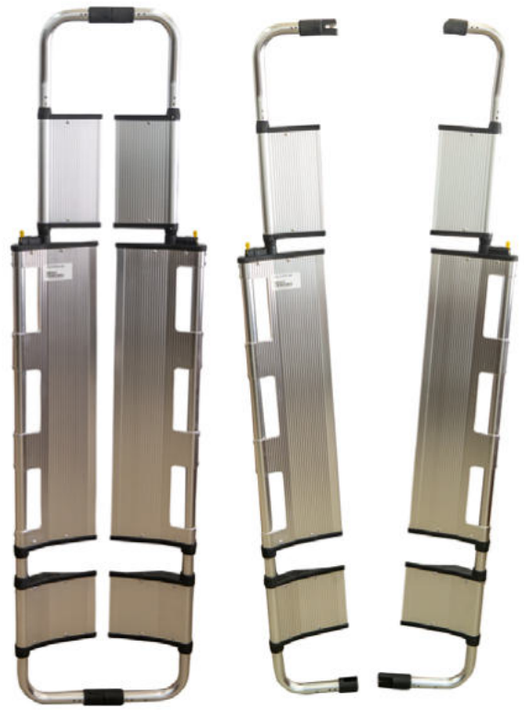

Τεχνικά Χαρακτηριστικά

- Το Φορείο είναι κατασκευασμένο από ανοδιωμένο αλουμίνιο με μηχανισμούς ασφάλισης αλουμινίου, γεγονός που το κάνει ελαφρύ, ανθεκτικό, ευέλικτο και αξιόπιστο για χρήση σε επείγουσες καταστάσεις.
- Το υλικό του είναι με υψηλή αντοχή και μη-απορροφητικό. Επίσης καθαρίζεται και απολυμαίνεται εύκολα.
- Είναι πτυσσόμενο, χωρίζεται σε δύο μέρη έτσι ώστε να αποθηκεύεται και μεταφέρεται εύκολα.
- Διαθέτει περιμετρικά 6 λαβές για την ευκολία των χειριστών, αλλά και το μπροστινό και πίσω τμήμα μπορούν να χρησιμοποιηθούν σαν λαβές.
- Το πλαίσιο του φορείου είναι κατασκευασμένο σε δύο μισά τα οποία μπορούν να αποσυνδεθούν και να συνδεθούν κάτω από τον ασθενή χωρίς να απαιτείται η μετακίνησή του.
- Το μήκος του είναι ρυθμιζόμενο σε τέσσερις θέσεις #0:168cm / #1: 180cm / #2: 191cm / #3: 202cm και μπορεί να προσαρμοστεί στους περισσότερους σωματότυπους.
- Το μέγιστο φορτίο είναι 170kg
- Περιλαμβάνει τρεις (3) ζώνες ασφαλείας (0804595), ταχυαπασφαλιζόμενες, με πλαστικό κλείδωμα και πλάτους 5εκ για την περίδεση του τραυματία.
- Μπορεί να χρησιμοποιηθεί σε Πλοία, Ασθενοφόρα, Νοσοκομεία, σε Αθλητικά και Ορειβατικά σωματεία και γενικά σε εξωτερικούς χώρους για την μεταφορά ασθενών και τραυματιών
- Δεν είναι συμβατό σε χρήση με συσκευές ακτινογραφίας και μαγνητικού τομογράφου (X-Ray & MRI non-compatible)
- Διαστάσεις: 168-200x44x6 cm
- Διαστάσεις πτυσσόμενο: 120x44x8 cm
- Καθαρό βάρος: 7.3Kg
- Διαστάσεις κιβωτίου/Μικτό βάρος: 170x45x7 cm / 1 τεμ Ανά Κιβώτιο/10Kg

Ρυθμιζόμενο κολάρο πρώτων βοηθειών

κωδ. **0805920**

Τεχνικά Χαρακτηριστικά

- Κατάλληλο για ακτινογραφία, αξονική και μαγνητική τομογραφία
- Κατάλληλο για εύκολη πρόσβαση για μέτρηση παλμών, αεραγωγών και τραχείας
- 4 θέσεις ρύθμισης ύψους
- Διαστάσεις (Ανοιχτό σε πλήρη έκταση, ΜxΥ): 56.5 x 10-15 cm
- Εσωτερική Επένδυση: Αφρώδες υλικό με κάλυμμα από 100% βαμβάκι
- Βάρος: 140gr

Ρυθμιζόμενο κολάρο πρώτων βοηθειών (παιδικό)

κωδ.**0805925**

Τεχνικά Χαρακτηριστικά

- Κατάλληλο για ακτινογραφία, αξονική και μαγνητική τομογραφία
- Κατάλληλο για εύκολη πρόσβαση για μέτρηση παλμών, αεραγωγών και τραχείας
- 3 θέσεις ρύθμισης ύψους
- Διαστάσεις (Ανοιχτό σε πλήρη έκταση, ΜxΥ): 48 x 8-11 cm
- Εσωτερική Επένδυση: Αφρώδες υλικό με κάλυμμα από 100% βαμβάκι
- Βάρος: 70gr

Ακινητοποιητής Κεφαλής

κωδ. **0805908**

Τεχνικά Χαρακτηριστικά

- Αποτελείται από δύο τμήματα από αφρώδες υλικό με επένδυση βινυλίου, τα οποία στερεώνονται σε μια βάση με ιμάντες ώστε να μπορεί να προσαρμοστεί σε διαφορετικούς τύπους φορείων.
- Ο Ακινητοποιητής Κεφαλής 0805908 μπορεί να χρησιμοποιηθεί μαζί με την Σανίδα Μεταφοράς 0805907 και το Φορείο Μεταφοράς Scoop 0805910.
- Ο ιμάντας κεφαλής έχει σχεδιαστεί για να προσαρμόζεται στο μέτωπο του ασθενούς.
- Υπάρχουν οπές για την παρακολούθηση του αυτιού του ασθενούς.
- Έχει σχεδιαστεί για να στηρίζει φυσικά το κεφάλι του τραυματία, αποφεύγοντας όσο το δυνατόν περισσότερο την πρόσθετη πίεση σε αυτό.
- Ελάχιστες παρεμβολές σε συσκευές ακτίνων Χ, μαγνητικής τομογραφίας ή αξονικής τομογραφίας.
- Η αδιάβροχη πλαστική επίστρωση καθιστά εύκολη την αποτροπή της ανάπτυξης βακτηρίων στα εξαρτήματα. Δεν θα απορροφήσει αίμα ή σωματικά υγρά. Ανθεκτικό και εύκολο στον καθαρισμό.
- Άμεση επαφή με το δέρμα, μπορεί να χρησιμοποιηθεί σε πολύ κρύο καιρό.
- Μπορεί να χρησιμοποιηθεί σε Πλοία, Ασθενοφόρα, Νοσοκομεία, σε Αθλητικά και Ορειβατικά σωματεία και γενικά σε εξωτερικούς χώρους για τη μεταφορά ασθενών και τραυματιών.
- Καθαρό βάρος: 1 Kg
- Διαστάσεις: 40,5x27x14,5 cm
- Εύρος θερμοκρασίας: -20°C ~ 50°C
- Περιεχόμενα προϊόντος: Βάση με οκτώ θηλιές σχήματος "D" x1τμχ, μπλοκ με στρογγυλή τρύπα x 2τμχ, ζώνη ακινητοποίησης x2τμχ, ιμάντας κεφαλιού x 2τμχ

Σεντόνι Μεταφοράς με χειρολαβές

κωδ. **0804592**

159kg

Τεχνικά Χαρακτηριστικά

- Υλικό: Νάιλον Αδιάβροχο, Πλενόμενο
- Περιλαμβάνει: 2 ζώνες ασφαλείας
- Διαστάσεις Ανοικτό (ΜxΠ): 205 x 70cm (μέτρηση χωρίς τις λαβές)
- Διαστάσεις Κλειστό (ΜxΠ): 74 x 35 cm
- Βάρος Προϊόντος: 1.72Kg
- Αντοχή Βάρους: 159Kg

Νάρθηκας αέρος σετ

κωδ. **0805909**

Τεχνικά Χαρακτηριστικά

- Οι νάρθηκες αέρα είναι σχεδιασμένοι για κατάγματα, σπασίματα, διαστρέμματα ή καμένα άκρα.
- Προορίζονται, επίσης,για προστασία και υποστήριξη, πρησμένων ή αδύναμων αρθρώσεων.
- Ακινητοποιεί, μαλακώνει και προστατεύει τα τραυματισμένα άκρα ώστε ο χρήστης να μπορεί να μεταφερθεί εύκολα και με ασφάλεια.
- Έτοιμο προς χρήση. Φουσκώνει πολύ γρήγορα. Η εφαρμογή είναι ταχύτερη, απλούστερη και πιο άνετη από τις συμβατικές τεχνικές επίδεσης/νάρθηκας
- Ο αέρας γεμίζει τον νάρθηκα μέχρι να δημιουργήσει μια ισχυρή τάση που αποφεύγει οποιαδήποτε κίνηση του άκρου. Οι φουσκωτοί νάρθηκες διαθέτουν εξωτερικό φερμουάρ για να διευκολύνουν την εφαρμογή τους.
- Είναι συμβατό για χρήση με συσκευές ακτινογραφίας και μαγνητικής τομογραφίας
- Μπορούν να χρησιμοποιηθούν συνδυαστικά με οποιοδήποτε φορείο (0805906, 0805907,0805910, 0804591, 0804592, 0804593) ή και τον Ακινητοποιητή Κεφαλής 0805908
- Εύρος θερμοκρασίας: 0°C ~ 50°C
- Καθαρό βάρος: 1,2 Kg

Τσάντα Πρώτων Βοηθειών MEDI BAG

κωδ. **0805970**

- Υλικό: Ύφασμα 600D oxford, πλαστικό (πάτος της τσάντας).
- Διαστάσεις: (53 x 32 x 24) cm
- Χωρητικότητα: 40L

Τσάντα Πρώτων Βοηθειών MEDI BACKPACK

κωδ. **0805972**

- Υλικό: Ύφασμα 1200D oxford , πλαστικό (πόρπη των ιμάντων ώμου).
- Διαστάσεις: (48 x 31 x 11) cm
- Χωρητικότητα: 16L

Τσαντάκι Πρώτων Βοηθειών MEDI MINI BAG

κωδ. **0805971**

- Υλικό: Ύφασμα 420D PVC με Πλαστικό χερούλι.
- Διαστάσεις: (25 x 16 x 10) cm
- Χωρητικότητα: 4L

Φαρμακείο First Aid Kit βάσει DIN13164 MOBIAK

κωδ. **0804605**

Περιεχόμενα Συσκευασίας

- Αυτοκόλλητη ταινία
- Αυτοκόλλητος επίδεσμος 10x6cm
- Επίδεσμος δακτύλων 4x5cm
- Επίδεσμος δακτύλων 12x2cm
- Λωρίδα γύψου 7,2x1,9cm
- Λωρίδα γύψου 7,2x2,5cm
- Επίδεσμος πρώτων βοηθειών DIN13151-G
- Επίδεσμος πρώτων βοηθειών DIN13151-M
- Επίδεσμος πρώτων βοηθειών DIN13151-K
- Επίδεσμος πρώτων βοηθειών DIN13152-A
- Ελαστικός επίδεσμος DIN 61634-FB 6
- Ελαστικός επίδεσμος DIN 61634-FB 8
- Κομπρέσες πληγών
- Τριγωνικός επίδεσμος
- Κουβέρτα έκτακτης ανάγκης
- Ψαλίδι
- Γάντια μίας χρήσης
- Μάσκα προσώπου
- Μαντηλάκι καθαρισμού
- Κατάλογος περιεχομένων
- Γενικός οδηγός για τη διαδικασία πρώτων βοηθειών

LIFE GUARD Σωσίβιο Ναυαγοσώστη SPENCER

κωδ. **0815730**

- Διαστάσεις: 655x235x120 ± 5 mm
- Μήκος σχοινιού: 2820 ± 20 mm
- Πλάτος ιμάντας ώμου: 50 mm
- Περιφέρεια ιμάντα ώμου (μη ρυθμιζόμενο): 69 cm
- Υλικά: PE, PP
- Βάρος πλωτού προϊόντος: 1,2 ± 0,1 kg
- Συνολικό βάρος προϊόντος: 1,36 ± 0,1 kg
- Μέγιστη δύναμη άνωσης: 65 N (σε περίπτωση πλήρους βύθισης)

Φορείο Αλουμινίου με Ερπύστρια Ανάβασης/Κατάβασης Σκάλας

κωδ. **0805976**

159kg

2 Έτη Εγγύηση

Το φορείο αλουμινίου Stair Chair Climber είναι ειδικά σχεδιασμένο για τη μεταφορά ασθενών σε σκάλες, επιτρέποντας γρήγορη και ασφαλή απομάκρυνση σε περιπτώσεις έκτακτης ανάγκης. Απαραίτητο εργαλείο για ασθενοφόρα, νοσοκομεία και αθλητικές εγκαταστάσεις, χρησιμοποιείται μόνο από ειδικά εκπαιδευμένο προσωπικό. Η στιβαρή κατασκευή του και ο εργονομικός σχεδιασμός του το καθιστούν αξιόπιστη λύση σε κρίσιμες στιγμές.

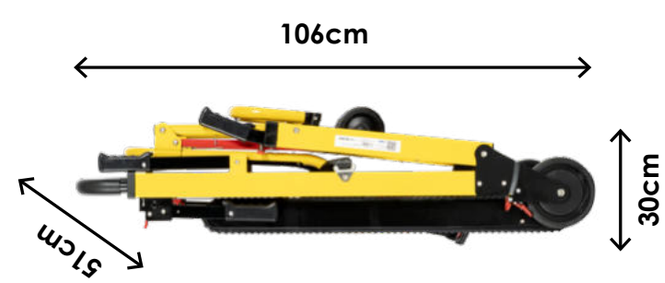

Τεχνικά Χαρακτηριστικά

- Σκελετός: Αλουμινίου
- Σχεδιασμένο με ειδικές ερπύστριες, για εύκολη και ασφαλή μεταφορά στις σκάλες
- Διαστάσεις ανοιχτό (ΜxΠxΥ): 163 × 51 × 118cm
- Διαστάσεις διπλωμένο (ΜxΠxΥ): 106 × 51 × 30cm
- Διαστάσεις Κιβωτίου (ΜxΠxΥ): 109 × 55 × 31cm
- Ελαφρύ και πτυσσόμενο
- Με τέσσερις ελαστικούς τροχούς ανθεκτικούς στη φθορά
- Μπορεί να χρησιμοποιηθεί και ως τροχήλατο φορείο σε επίπεδο έδαφος
- Μεικτό Βάρος: 24Kg
- Καθαρό Βάρος: 21Kg

Ηλεκτρικό Φορείο Αλουμινίου με Ερπύστρια Ανάβασης/Κατάβασης Σκάλας

κωδ. **0807110**

2 Έτη Εγγύηση

180kg

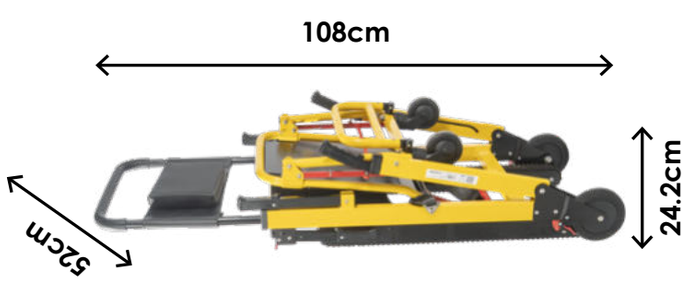

Το φορείο αλουμινίου με ερπύστρια ηλεκτρικό Stair Chair Climber είναι ειδικά σχεδιασμένο για τη μεταφορά ασθενών σε σκάλες, επιτρέποντας γρήγορη και ασφαλή απομάκρυνση σε περιπτώσεις έκτακτης ανάγκης. Απαραίτητο εργαλείο για ασθενοφόρα, νοσοκομεία και αθλητικές εγκαταστάσεις, χρησιμοποιείται μόνο από ειδικά εκπαιδευμένο προσωπικό. Η στιβαρή κατασκευή του και ο εργονομικός σχεδιασμός του το καθιστούν αξιόπιστη λύση σε κρίσιμες στιγμές.

Τεχνικά Χαρακτηριστικά

- Σχεδιασμένο με ειδικές ερπύστριες, για εύκολη και ασφαλή μεταφορά στις σκάλες
- Εύκολος καθαρισμός και απολύμανση
- Ελαφρύ και πτυσσόμενο
- Με τέσσερις ελαστικούς τροχούς ανθεκτικούς στη φθορά
- Μήκος πίσω πτυσσόμενων λαβών: 26cm
- Μήκος μπροστινής ρυθμιζόμενης λαβής συγκράτησης με κουμπί: 15cm-35cm
- Ύψη ρυθμιζόμενης μπάρας συγκράτησης: 108cm, 127cm, 146cm, 164cm
- Ανακλινόμενο υποπόδιο
- Ζώνη ασφαλείας
- Φορτιστής: 29.4V, 2A
- Μπαταρία: 24V / 13.2Ah
- Ισχύς λειτουργίας: AC 100-240V 50/60Hz
- Μοτέρ: DC 24V / 120W
- Κλάση προστασίας IP: IP33
- Σκελετός: Αλουμινίου
- Μέγιστο Βάρος χρήστη: 180Kg
- Μεικτό Βάρος: 39Kg
- Καθαρό Βάρος: 34Kg

Σύστημα Ανάβασης Σκάλας με Ερπύστρια για Αναπηρικό Αμαξίδιο

κωδ. **0807109**

2 Έτη Εγγύηση

Το σύστημα ανάβασης σκάλας με ερπύστρια για αναπηρικό αμαξίδιο είναι ειδικά σχεδιασμένο για τη μεταφορά ασθενών σε σκάλες, επιτρέποντας γρήγορη και ασφαλή απομάκρυνση σε περιπτώσεις έκτακτης ανάγκης. Απευθύνεται σε χρήστες αναπηρικού αμαξιδίου. Απαραίτητο εργαλείο για ασθενοφόρα, νοσοκομεία και αθλητικές εγκαταστάσεις, χρησιμοποιείται μόνο από ειδικά εκπαιδευμένο προσωπικό. Η στιβαρή κατασκευή του και ο εργονομικός σχεδιασμός του το καθιστούν αξιόπιστη λύση σε κρίσιμες στιγμές.

Τεχνικά Χαρακτηριστικά

- Σκελετός: Αλουμίνιο
- Κλίση Ερπύστριων: 20°
- Σχεδιασμένο με ειδικές ερπύστριες, για εύκολη και ασφαλή μεταφορά στις σκάλες
- Εύκολος καθαρισμός και απολύμανση
- Ελαφρύ και πτυσσόμενο
- Με τέσσερις τροχούς ανθεκτικούς στην φθορά
- Ύψος ρυθμιζόμενης μπάρας συγκράτησης
- Ρυθμιζόμενο πλάτος τμήματος τοποθέτησης αναπηρικού
- Φορτιστής: 29.4V 2A
- Μπαταρίας: 24V 13AH Μπαταρία ιόντων Λιθίου
- Ισχύς λειτουργίας: AC 100-240V 50/60HZ
- Μοτέρ: 24V 200W
- Οθόνη LCD στον πίνακα ελέγχου
- Ταχύτητα Ερπύστριων: 3-8m/min
- Φως LED για εύκολη μεταφορά στο σκοτάδι
- Διαστάσεις Κλειστό (Υ*Μ*Π): 109*45*30cm
- Μεικτό Βάρος Προϊόντος: 48Kg
- Καθαρό Βάρος Προϊόντος: 36Kg

Απαιτήσεις για σκάλες

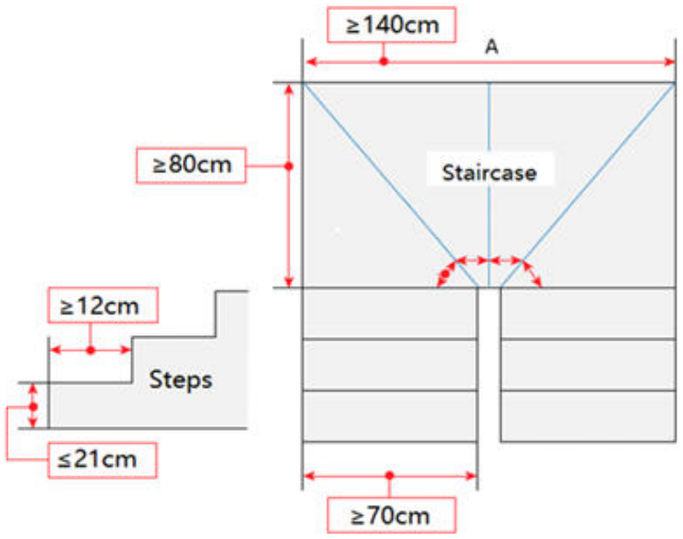

Ασκός Αναζωογόνησης PVC Τύπου AMBU με Μάσκα

κωδ. **0805921** **Βρεφικός**

κωδ. **0805922** **Παιδικός**

κωδ. **0805923** **Ενηλίκων**

Οι ασκοί αναζωογόνησης τύπου AMBU χρησιμοποιούνται για την παροχή τεχνητής αναπνοής σε ασθενείς που δεν αναπνέουν ή αναπνέουν ανεπαρκώς, δηλαδή για την υποβοήθηση της αναπνοής σε καταστάσεις έκτακτης ανάγκης.

Ασκός Ανάνηψης PVC Βρεφικός
- Κατάλληλο για βρέφη 5-10 Kg
- Μάσκα σιλικόνης βρεφική
- Σωλήνας σύνδεσης οξυγόνου
- Χειροκίνητο μπαλόνι αερισμού από PVC χωρητικότητας 280 ml
- Ειδική βαλβίδα ασφαλείας για τον έλεγχο της πίεσης έως 40 cm H_2O
- Ασκός οξυγόνου χωρητικότητας 1600ml
- Οδηγίες Χρήσεως (GR-EN)

Ασκός Ανάνηψης PVC Παιδικός
- Κατάλληλο για παιδιά 10-40 Kg
- Μάσκα σιλικόνης Παιδική
- Σωλήνας σύνδεσης οξυγόνου
- Χειροκίνητο μπαλόνι αερισμού από PVC χωρητικότητας 550 ml
- Ειδική βαλβίδα ασφαλείας για τον έλεγχο της πίεσης έως 40 cm H_2O
- Ασκός οξυγόνου χωρητικότητας 1600ml
- Οδηγίες Χρήσεως (GR-EN)

Ασκός Ανάνηψης PVC Ενηλίκων
- Κατάλληλο για ενήλικες 40 Kg και άνω
- Μάσκα σιλικόνης Ενηλίκων
- Σωλήνας σύνδεσης οξυγόνου
- Χειροκίνητο μπαλόνι αερισμού από PVC χωρητικότητας 1500 ml
- Ειδική βαλβίδα ασφαλείας για τον έλεγχο της πίεσης έως 60 cm H_2O
- Ασκός οξυγόνου χωρητικότητας 2000ml
- Οδηγίες Χρήσεως (GR-EN)

Σετ Στοματοφαρυγγικών Αεραγωγών Τύπου GUEDEL (Σετ των 8)

κωδ. **0807104**

ΤΕΧΝΙΚΑ ΧΑΡΑΚΤΗΡΙΣΤΙΚΑ
- Οι αεραγωγοί έχουν χρωματική κωδικοποίηση για να βοηθήσουν στην αναγνώριση των μεγεθών. Το μήκος του σωλήνα σημειώνεται στον αεραγωγό με έναν αριθμό.
- Το στόμιο περιορίζει το βάθος εισαγωγής, έτσι δεν μπορεί να χαθεί κατά λάθος ο σωλήνας στον αεραγωγό του ασθενούς.
- Το ενισχυμένο μπλοκ δαγκώματος εμποδίζει την απόφραξη του αεραγωγού με το σφίξιμο των δοντιών.
- Η άκαμπτη κατασκευή είναι ανθεκτική στις τσακίσεις.

Κουτί για Ασκούς AMBU

κωδ. **0805926**

- Διαστάσεις κουτιού (ΜxΠxΥ): 27x16x10.5cm

Κουτί Φαρμακείου Επιτοίχιο-Αποσπώμενο-Medium

κωδ. **0804603**

Διαστάσεις (ΜxΠxΥ): 29 x 20 x 9cm

Διατίθεται χωρίς περιεχόμενα

Κουτί Φαρμακείου Επιτοίχιο-Αποσπώμενο-Large

κωδ. **0804604**

Διαστάσεις (ΜxΠxΥ): 42 x 32 x 15cm

Διατίθεται χωρίς περιεχόμενα

Μάσκα Ανάνηψης Pocket CPR με Κουτί

κωδ. **0805924**

Η μάσκα CPR είναι σχεδιασμένη για ΚΑΡΠΑ, παρέχει ένα φυσικό φράγμα μεταξύ του διασώστη και του θύματος.

Αιμοστατικό Ιμάντας Tourniquet

κωδ. **0804611**

Ο αιμοστατικός ιμάντας προορίζεται για σταθεροποίηση της αιμορραγίας.

CPR Μπρελόκ

κωδ. **0805973**

- Ιδανικό για δώρο σε φίλους και συνεργάτες
- Με πιστοποιημένη μάσκα CPR
- Διαστάσεις: ΜxΠxΥ (7 x 2 x 7)cm

Είδη Πρώτων Βοηθειών

Σωστικός Σωλήνας

κωδ. **0807100**

- Υλικό: Αφρός Πολυουρεθάνης & Βινύλιο
- Διαστάσεις (ΜxΠxΥ): (124 x 16.3 x 7)cm
- Καθαρό βάρος: 1Kg

Αιμοστατικός Ιμάντας Περίδεσης Tourniquet

κωδ. **0807102**

- Υλικό: Νάϊλον και πολυεστέρας
- Διαστάσεις (ΜxΠ): 3.8 x 96cm
- Καθαρό βάρος: 84 gr

- Είναι εύκολο στη χρήση με το ένα χέρι και διαθέτει τμήμα καταγραφής για παρακολούθηση χρόνου, για την πρόληψη των βλαβών των ιστών λόγω παρατεταμένης αιμόστασης
- Μπορεί να τοποθετηθεί από διασώστη ή και από τον ίδιο τον ασθενή, καθώς επιτρέπει την εύκολη ρύθμιση της απαιτούμενης πίεσης
- Εφαρμόζεται αποτελεσματικά και πάνω από ρούχα

Ζώνη Αιμοληψίας Ρυθμιζόμενη

κωδ. **0807103**

- Υλικό: Νάϊλον και πολυεστέρας
- Διαστάσεις (ΜxΠ): 2.5 x 45cm
- Καθαρό βάρος: 23gr

- Η ζώνη αιμοληψίας τοποθετείται γρήγορα με το ένα χέρι και ασφαλίζει σταθερά
- Με ρυθμιζόμενη περίσφιξη & κλιπ ασφάλισης
- Κατασκευασμένο από ανθεκτικό & άνετο ιμάντα
- Κατάλληλο για χρήση σε διάφορους ιατρικούς χώρους, όπως νοσοκομεία, κλινικές και κέντρα αιμοδοσίας

Εύκαμπτος Νάρθηκας Ακινητοποίησης Roll Splint

κωδ. **0807106**

- Υλικό: Αφρώδες Υλικό EVA και Αλουμίνιο
- Διαστάσεις (ΜxΠ): 100 x 11cm
- Καθαρό βάρος: 162 gr

- Μικρού όγκου και βάρους, μπορεί να τοποθετηθεί σε κάθε φαρμακείο πρώτων βοηθειών
- Μπορεί να πλυθεί και να απολυμανθεί εύκολα με κοινά προϊόντα καθαρισμού και απολύμανσης
- Τοποθετείται γρήγορα και εύκολα, με τη χρήση επιδέσμου ή tape, χωρίς να απαιτείται άλλος βοηθητικός εξοπλισμός
- Απαιτεί ελάχιστη εκπαίδευση στη χρήση, είναι απλός στην εφαρμογή και αποτελεσματικός

Ψαλίδι Πρώτων Βοηθειών

κωδ. **0807107**

- Υλικό: Ανοξείδωτο Ατσάλι και PVC
- Μήκος: 19cm
- Καθαρό βάρος: 50 gr

- Κόβει εύκολα και με ακρίβεια τους επιδέσμους
- Με πλαστική λαβή σε σχήμα δακτύλου για μέγιστη άνεση
- Με οδοντωτή λεπίδα
- Αμβλύς άκρη για να ελαχιστοποιήσετε τον κίνδυνο τραυματισμού του ασθενούς
- Στρογγυλό φύλλο για εύκολο κόψιμο

Σάκος Σωρού

κωδ. **0807105**

- Ιδανικός για ασφαλή μεταφορά σωρού.
- Ελαφρύς και ανθεκτικός στην κατασκευή του με μεγάλη αντοχή σε σκίσιμο, τρύπημα και διαρροή.
- Φερμουάρ σε όλο το μήκος του σάκου.
- Φέρει 6 χειρολαβές για την εύκολη μεταφορά του.
- Διάφανη θήκη ώστε να τοποθετούνται τα στοιχεία του νεκρού, στερεωμένο στο φερμουάρ.
- Υλικό: Αδιάβροχο υλικό canvas διπλής στρώσης.
- Χρώμα: Μαύρο
- Διαστάσεις: (230 x 50 x 25)cm
- Μέγιστο Βάρος Χρήστη 136 kg
- Καθαρό Βάρος: 1.4 Kg

ΠΡΟΣΟΧΗ: Για την ασφαλή μεταφορά ο σάκος θα πρέπει να σηκώνεται ταυτόχρονα από όλα τα χερούλια.

Σκοραμίδα Πλαστική

κωδ. **0810224**

2 Έτη Εγγύηση

- Μήκος: 37cm
- Πλάτος: 23.8cm
- Ύψος: 8.5cm
- Υλικό: Πλαστικό
- Καθαρό βάρος: 110gr
- Χωρητικότητα: 1L

Σάκος Σκοραμίδας ABENA 20τεμ (Πακέτο)

κωδ. **0809860**

- Μίας Χρήσης
- Απορροφητική Ικανότητα 660ml Υγρών

Σάκος Δοχείου ABENA 20τεμ (Πακέτο)

κωδ. **0809861**

- Μίας Χρήσης
- Απορροφητική Ικανότητα 660ml Υγρών

Φουσκωτή Μπανιερά με Ηλεκτρική Αντλία

κωδ. **0804616**

- Διαστάσεις μπανιέρας (ΜxΠxΥ): 190x90x22cm
- Υλικό: PVC
- Βάρος μπανιέρας: 2Kg
- Βαρος αντλιας: 200gr
- Χωρητικοτητα: 35lt
- Κατανάλωση ισχύος αντλίας: 150W
- Τάση: 220V
- Οι διπλοί αεροθάλαμοι παρέχουν προστασία από τη διαρροή νερού και αφρού
- Η αποστράγγιση του νερού επιτρέπει το γρήγορο και ασφαλές άδειασμα της μπανιέρας μετά τη χρήση

Εγγύηση

- 1 έτος για την φουσκωτή μπανιέρα
- 1.5 έτος για την αντλία

Περιεχόμενα Συσκευασίας

- Φουσκωτή μπανιέρα
- Ηλεκτρική αντλία
- Κιτ επισκευής

www.mobiakcare.com

www.mobiakcare.com

MEDICAL • GASES • FIREFIGHTING

MOBIAK est. 1977

Σας ευχαριστούμε για την εμπιστοσύνη!

48

YEARS

OF EXPERIENCE MOBIAK S.A.

1977 - 2025

www.mobiakcare.com